GESSI

59519

GPF5951920000G000

RILIEVO

Gültigkeitsdatum
≥ 05/2021



WC-Bürstengarnitur mit Behälter in ausgewählter Farbe zur Wandmontage.

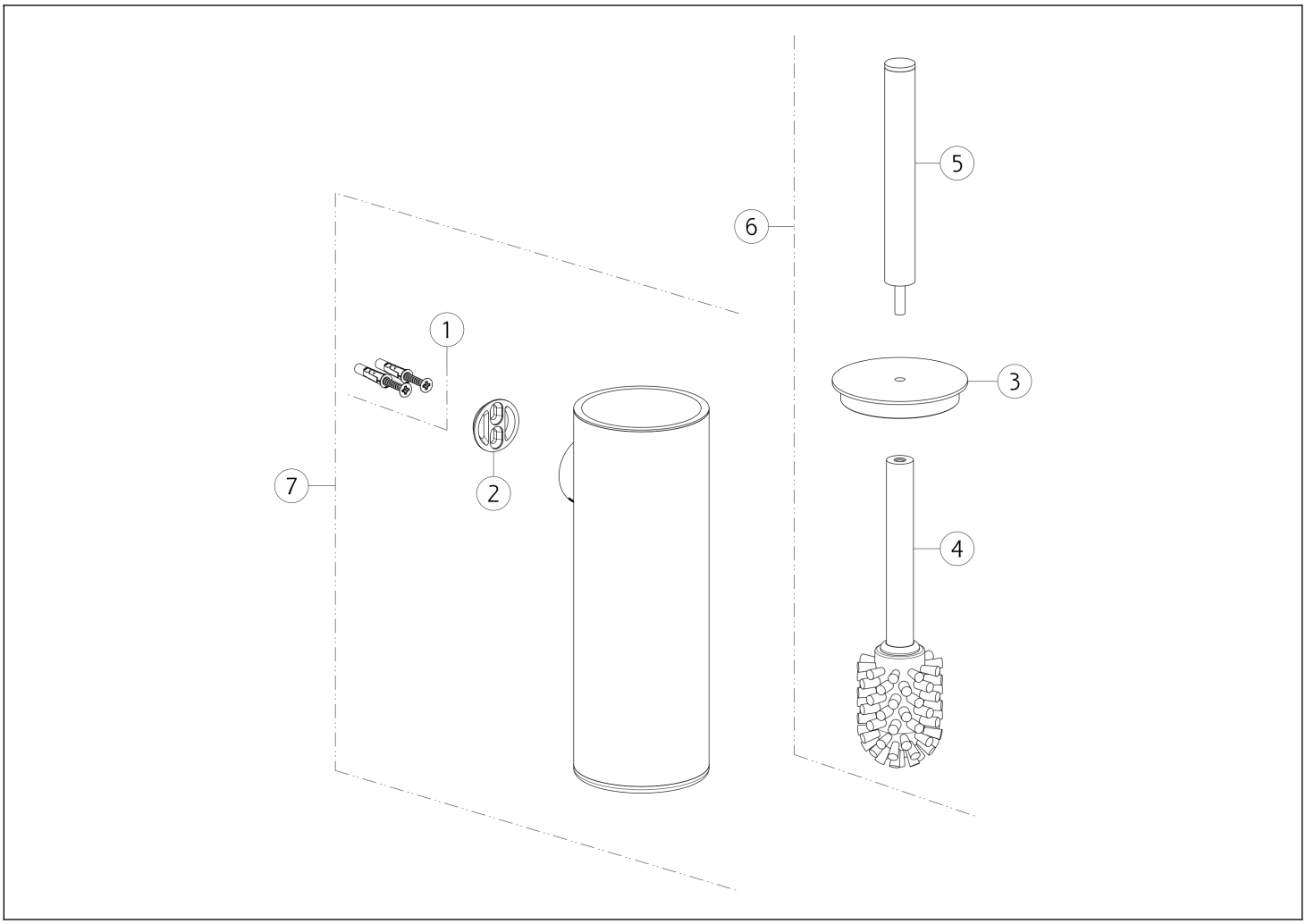

N°	Code	Beschreibung
1	SP00031	BEFESTIGUNGSSATZ
2	SP00043	BEFESTIGUNGSRING
3	SP02618	SCHEIBE
4	SP02546	BÜRSTEN

N°	Code	Beschreibung
5	SP02619	GRIFF
6	SP02620	BÜRSTE MIT GRIFF
7	SP03759	PINSELHALTER

Gessi S.p.A. Parco Gessi, 13037 Serravalle Sesia (Vercelli) Italien Tel. +39 0163 454111 Fax. +39 0163 453150 - www.gessi.com - gessi@gessi.it Die vorliegende Zeichnung darf ohne schriftliche Genehmigung der GESSI S.p.A. nicht veröffentlicht oder vervielfältigt werden. Copyright GESSI S.p.A.