GESSI

59519

GPF5951920000G000

RILIEVO

date de validité
≥ 05/2021



Porte-balayette mural.

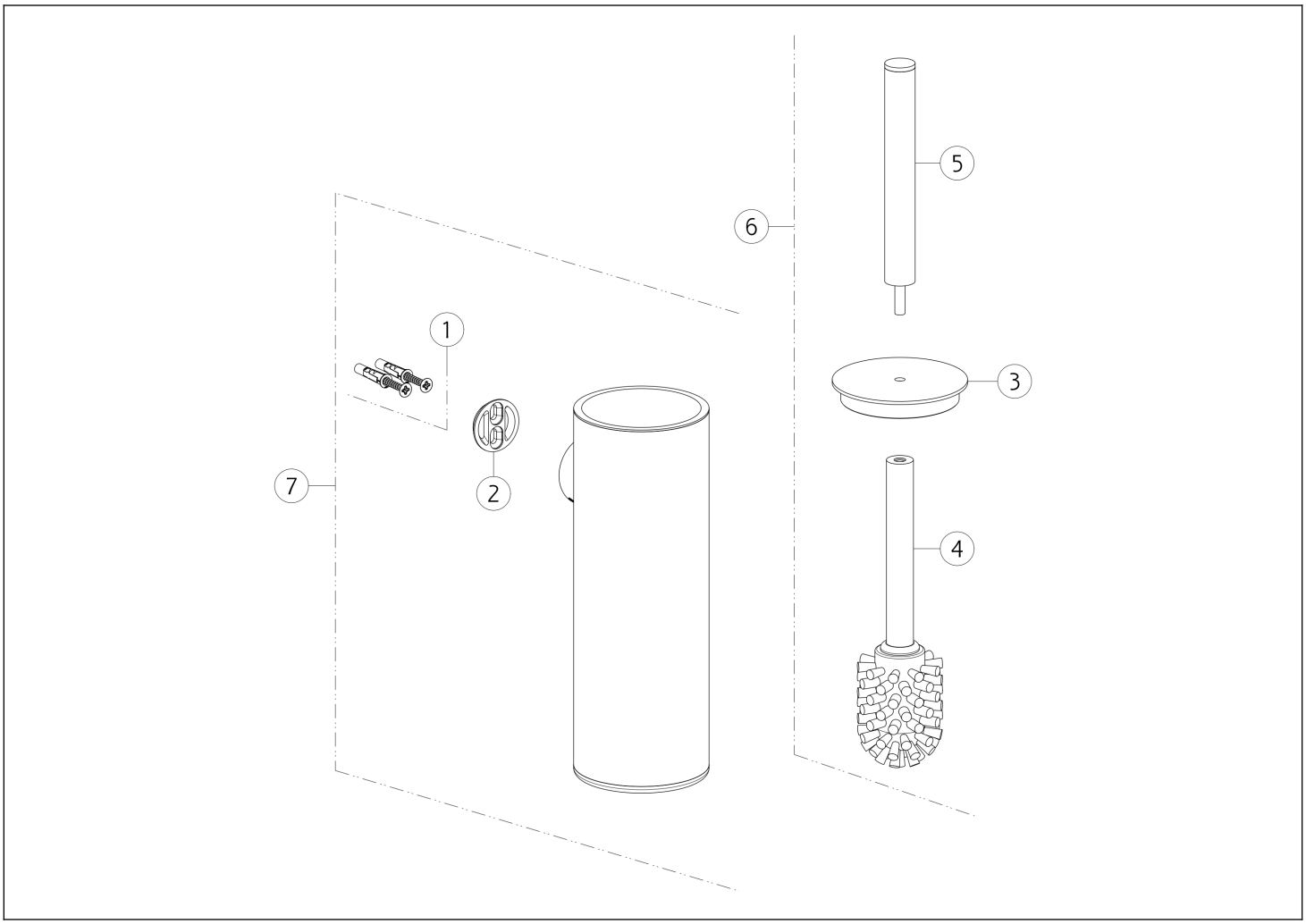

N°	Code	Description
1	SP00031	KIT DE FIXATION
2	SP00043	ANNEAU DE FIXATION
3	SP02618	DISQUE
4	SP02546	BROSSE

N°	Code	Description
5	SP02619	MANCHE
6	SP02620	BROSSE AVEC MANCHE
7	SP03759	PORTE-BROSSE

Gessi S.p.A. Parco Gessi, 13037 Serravalle Sesia (Vercelli) Italie Tél. +39 0163 454111 Fax. +39 0163 453150 - www.gessi.com - gessi@gessi.it Conformément à la loi, le présent dessin ne peut être rendu public ni reproduit sans l'autorisation écrite de GESSI S.p.A. Copyright GESSI S.p.A.