GESSI

59522

GPF5952200000G000

fecha de validez
≥ 04/2019



RILIEVO

Colgador doble de pared

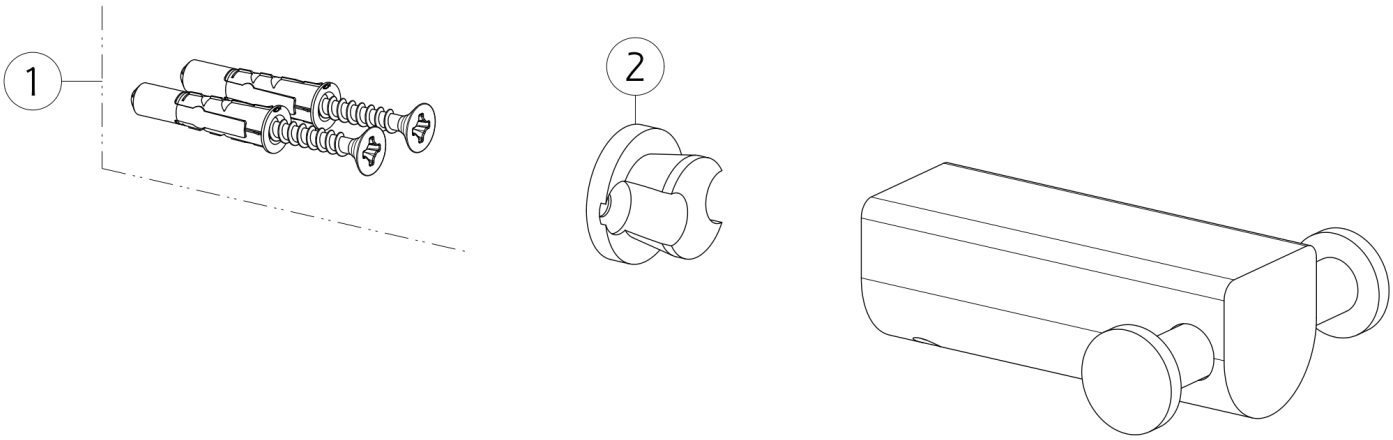

N°	Código	Descripción
1	SP00031	SET DE FIJACIÓN

N°	Código	Descripción
2	SP02606	APOYO

Gessi S.p.A. Parco Gessi, 13037 Serravalle Sesia (Vercelli) Italia Tel. +39 0163 454111 Fax. +39 0163 453150 - www.gessi.com - gessi@gessi.it El presente diseño, de conformidad con la legislación vigente, no puede hacerse público ni reproducirse sin la autorización por escrito de GESSI S.p.A. Copyright GESSI S.p.A.