GESSI

59537

GPF59537710000G000

RILIEVO

data di validità
≥ 01/2021



Dispenser d'appoggio bianco

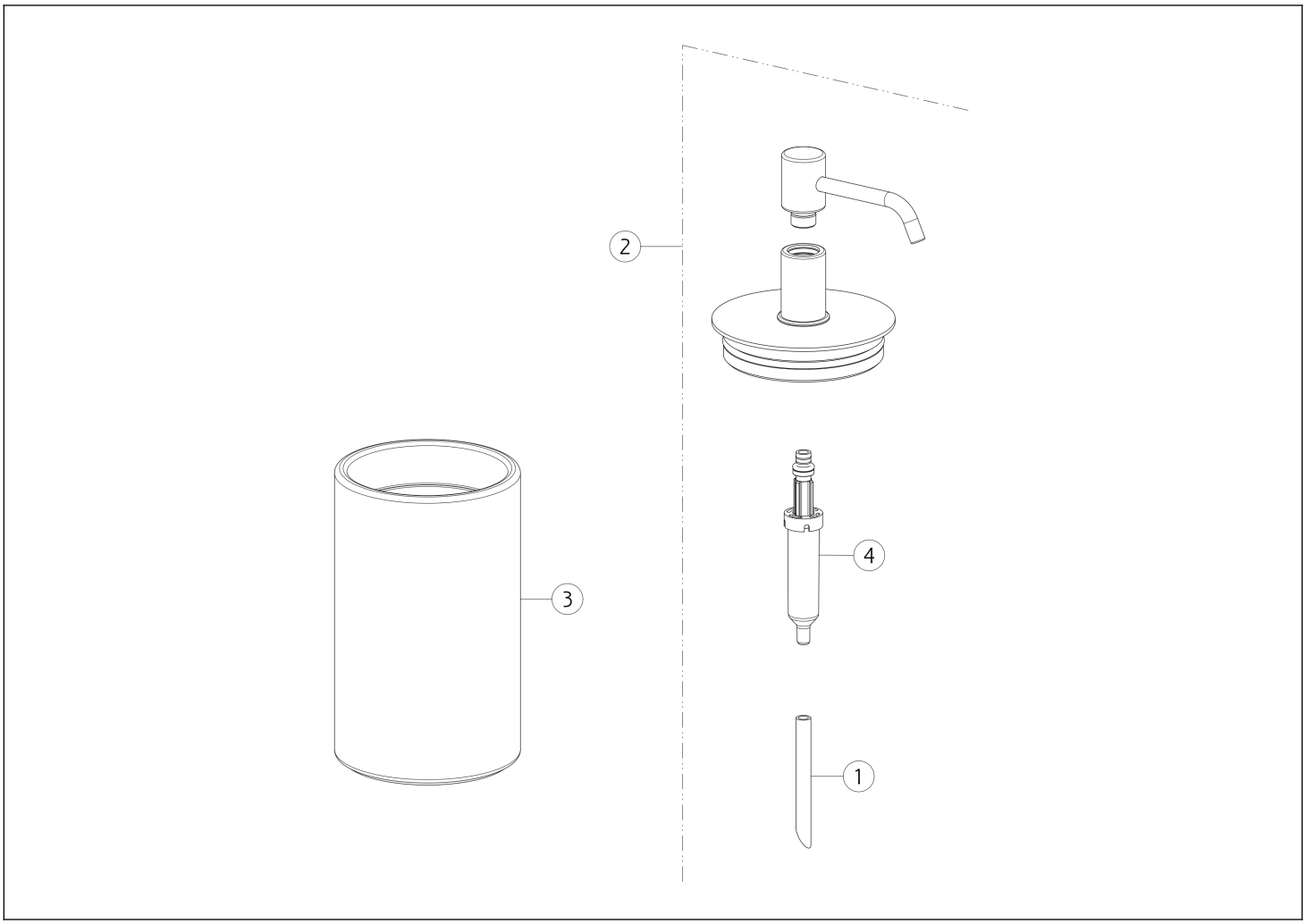

N°	Codice	Descrizione
1	SP00198	TUBETTO
2	SP02608	DISPENSER

N°	Codice	Descrizione
3	SP02611	BICCHIERE
4	SP00040	POMPETTA DISPENSER

Gessi S.p.A. Parco Gessi, 13037 Serravalle Sesia (Vercelli) Italia Tel.+39 0163 454111 Fax.+39 0163 453150 - www.gessi.com - gessi@gessi.it Il presente disegno a termine di legge non puo' essere reso pubblico o riprodotto senza l'autorizzazione scritta della GESSI S.p.A. copyright GESSI S.p.A.