GESSI

59538

GPF59538810000G000

RILIEVO

date de validité
≥ 02/2021



Distributeur de savon liquide à poser noir.

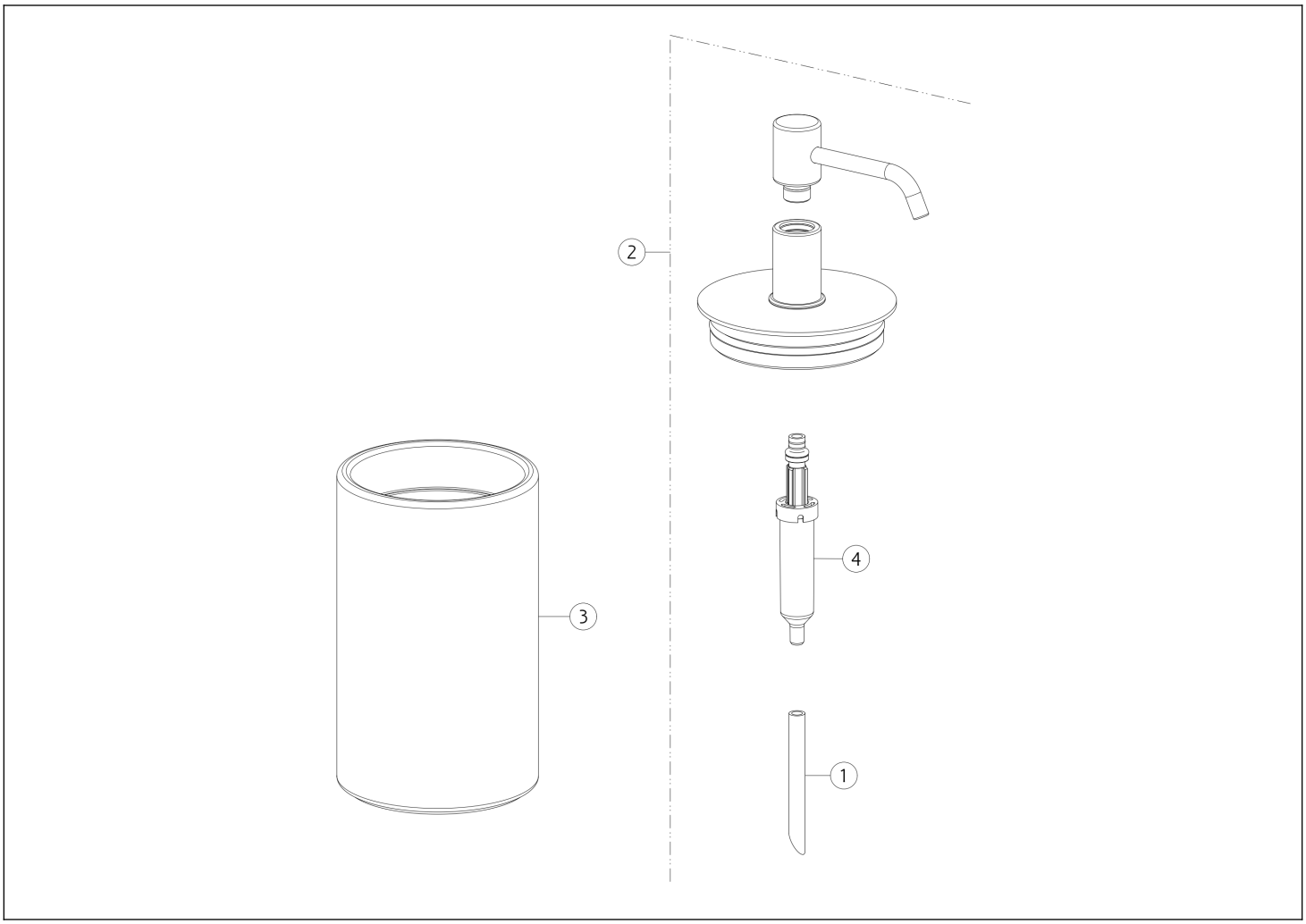

N°	Code	Description
1	SP00198	TUBE
2	SP02608	DISTRIBUTEUR

N°	Code	Description
3	SP02612	VERRE
4	SP00040	POMPE DISTRIBUTRICE

 Conformément à la loi, le présent dessin ne peut être rendu public ni reproduit sans l'autorisation écrite de GESSI S.p.A. Copyright GESSI S.p.A.