GESSI

60003

fecha de validez
≥ 08/2018



GPF60003000000G000

MESH

Mezclador monomando giratorio.

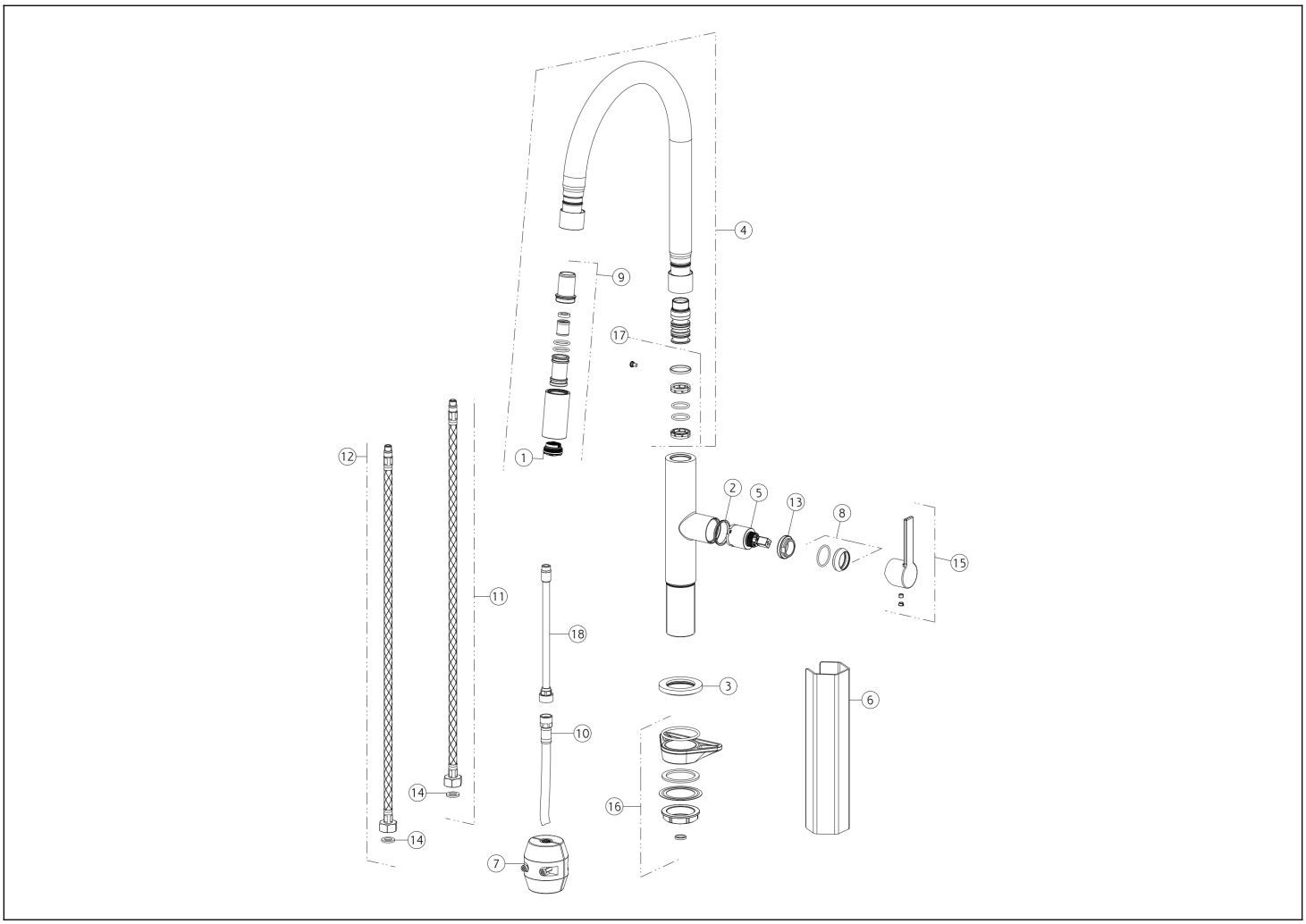

N°	Código	Descripción
1	SP00499	AIREADOR
2	SP00768	ANILLO INDICADOR
3	SP00464	BASE
4	SP02294	BOQUILLA COMPLETA
5	SP00638	CARTUCHO
6	SP00687	HERRAMIENTA ESPECIAL
7	SP00680	CONTRAPESO
8	SP00643	TUERCA ANULAR DE ACABADO
9	SP02289	DUCHA DE MANO

N°	Código	Descripción
10	SP02032	MANGUERA
11	SP01284	MANGUERA DE SUMINISTRO BLU
12	SP01285	MANGUERA DE SUMINISTRO ROJA
13	SP00651	TUERCA ANULAR DE FIJACIÓN
14	SP00064	JUNTA
15	SP01806	ASA
16	SP00462	SET DE FIJACIÓN
17	SP02293	JUNTAS Y ANILLOS ANTIFRICCIÓN
18	SP00737	TUBO

Gessi S.p.A. Parco Gessi, 13037 Serravalle Sesia (Vercelli) Italia Tel. +39 0163 454111 Fax. +39 0163 453150 - www.gessi.com - gessi@gessi.it El presente diseño, de conformidad con la legislación vigente, no puede hacerse público ni reproducirse sin la autorización por escrito de GESSI S.p.A. Copyright GESSI S.p.A.