GESSI

60003

data di validità
≥ 08/2018



GPF60003000000G000

MESH

Miscelatore lavello monocomando girevole.

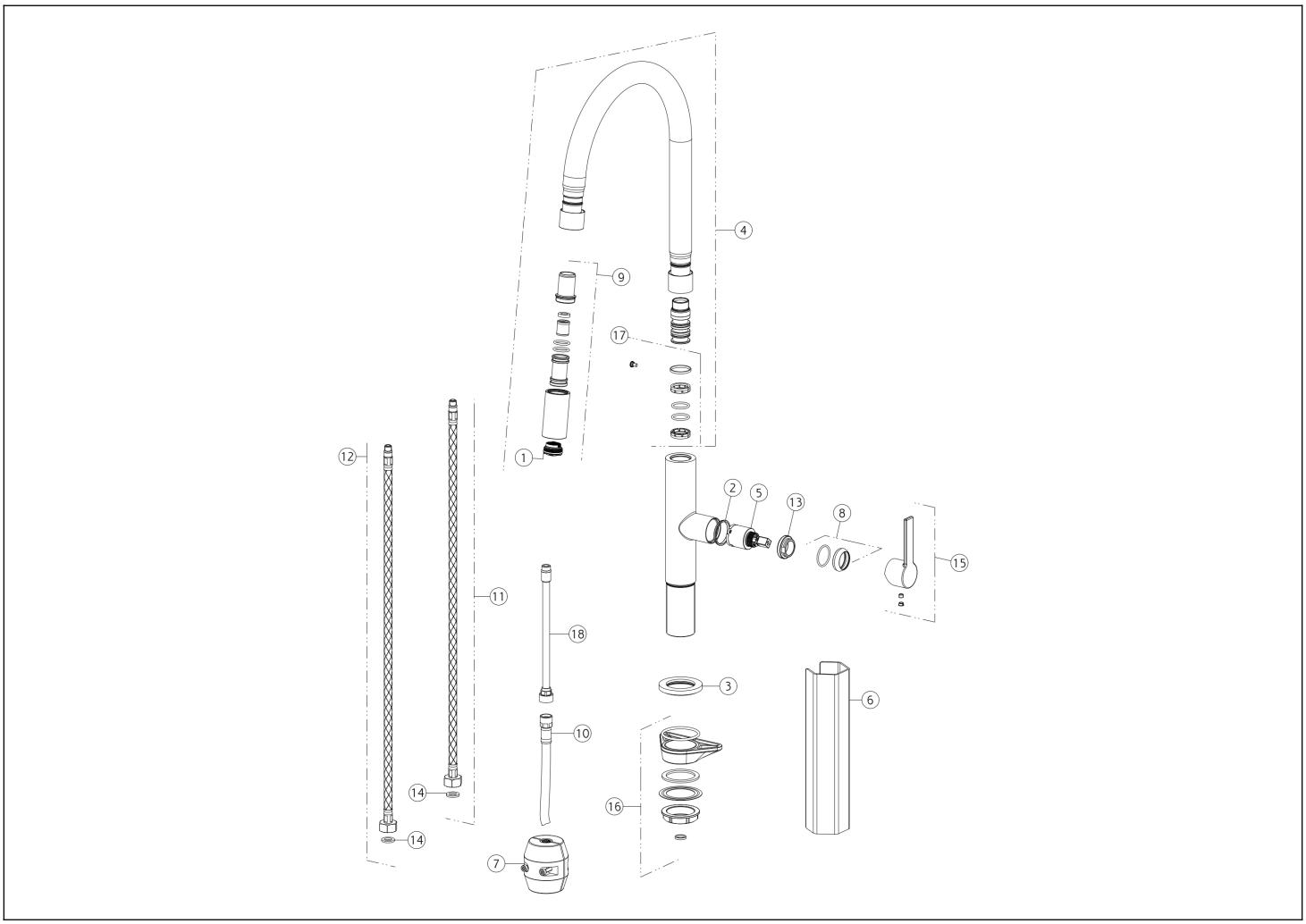

N°	Codice	Descrizione
1	SP00499	AERATORE
2	SP00768	ANELLO INDICATORE
3	SP00464	BASETTA
4	SP02294	CANNA COMPLETA
5	SP00638	CARTUCCIA
6	SP00687	CHIAVE
7	SP00680	CONTRAPPESO
8	SP00643	COPRIGHIERA
9	SP02289	DOCCETTA

N°	Codice	Descrizione
10	SP02032	FLESSIBILE
11	SP01284	FLESSIBILE ALIMENTAZIONE BLU
12	SP01285	FLESSIBILE ALIMENTAZIONE ROSSO
13	SP00651	GHIERA SERRAGGIO CARTUCCIA
14	SP00064	GUARNIZIONE
15	SP01806	MANIGLIA
16	SP00462	SET DI FISSAGGIO
17	SP02293	SET GUARNIZIONI E ANTIFRIZIONE
18	SP00737	TUBETTO

 Il presente disegno a termine di legge non puo' essere reso pubblico o riprodotto senza l'autorizzazione scritta della GESSI S.p.A. copyright GESSI S.p.A.