GESSI

60022

GPF60022000000G000

GESSI 316

data di validità
≥ 10/2021



Miscelatore lavello monocomando girevole con doccetta estraibile doppio-getto.

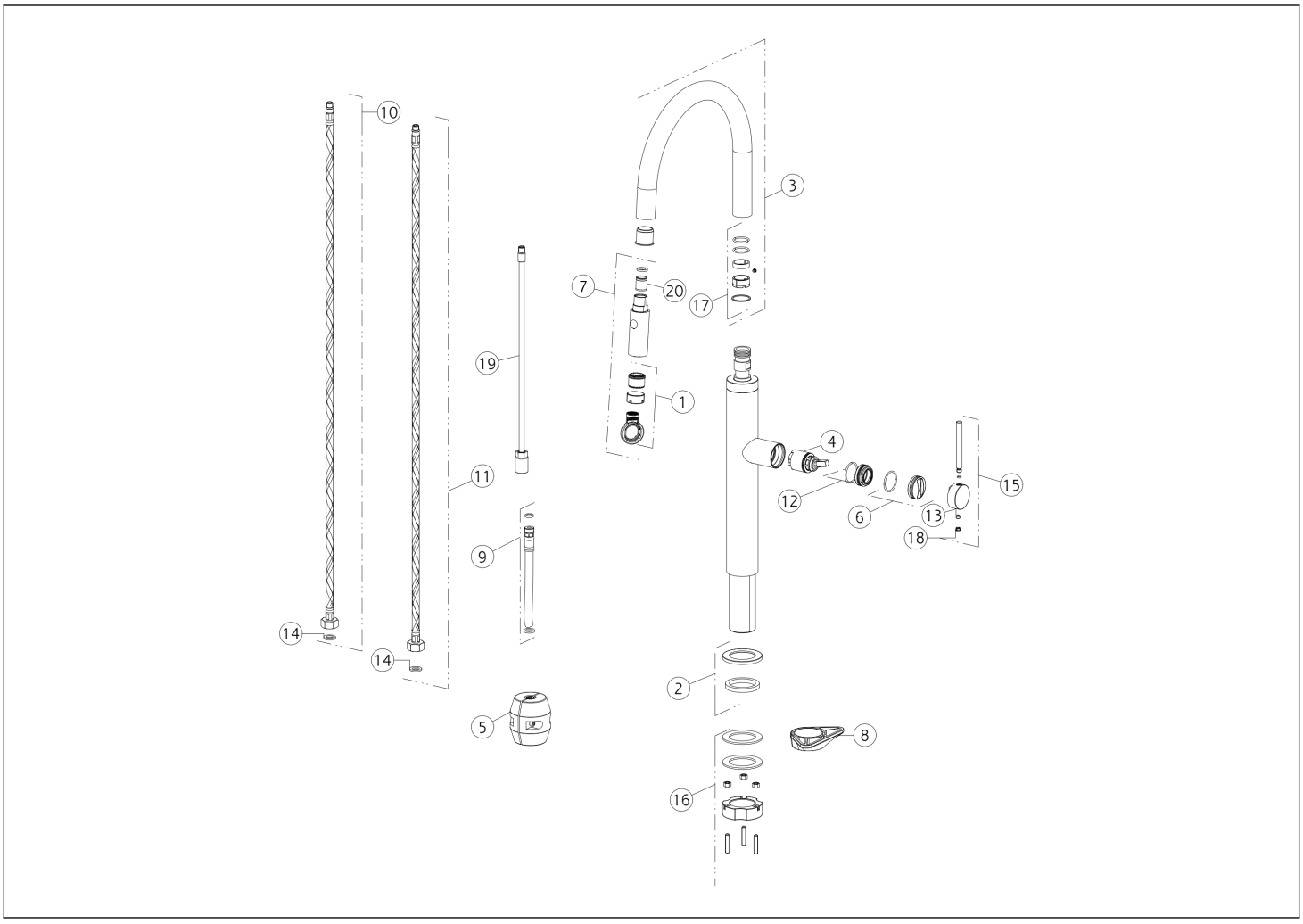

N°	Codice	Descrizione
1	SP00337	AERATORE
2	SP01702	BASETTA
3	SP03598	CANNA COMPLETA
4	SP02288	CARTUCCIA
5	SP00680	CONTRAPPESO
6	SP01786	COPRIGHIERA
7	SP03596	DOCCETTA
8	SP00329	FLANGIA TRIANGOLARE
9	SP03532	FLESSIBILE
10	SP01286	FLESSIBILE ALIMENTAZIONE BLU

N°	Codice	Descrizione
11	SP01287	FLESSIBILE ALIMENTAZIONE ROSSO
12	SP01278	GHIERA SERRAGGIO CARTUCCIA
13	SP00137	GRANO
14	SP00064	GUARNIZIONE
15	SP01785	MANIGLIA
16	SP01703	SET DI FISSAGGIO
17	SP00906	SET GUARNIZIONI E ANTIFRIZIONE
18	SP00002	TAPPINO COPRI GRANO
19	SP03597	TUBETTO
20	SP00336	VALVOLA DI NON RITORNO

 copyright GESSI S.p.A.