GESSI

60024

GPF60024000000G000

GESSI 316

date de validité
≥ 11/2021



Mitigeur monocommande avec douchette extractible à double jet. MECCANICA.

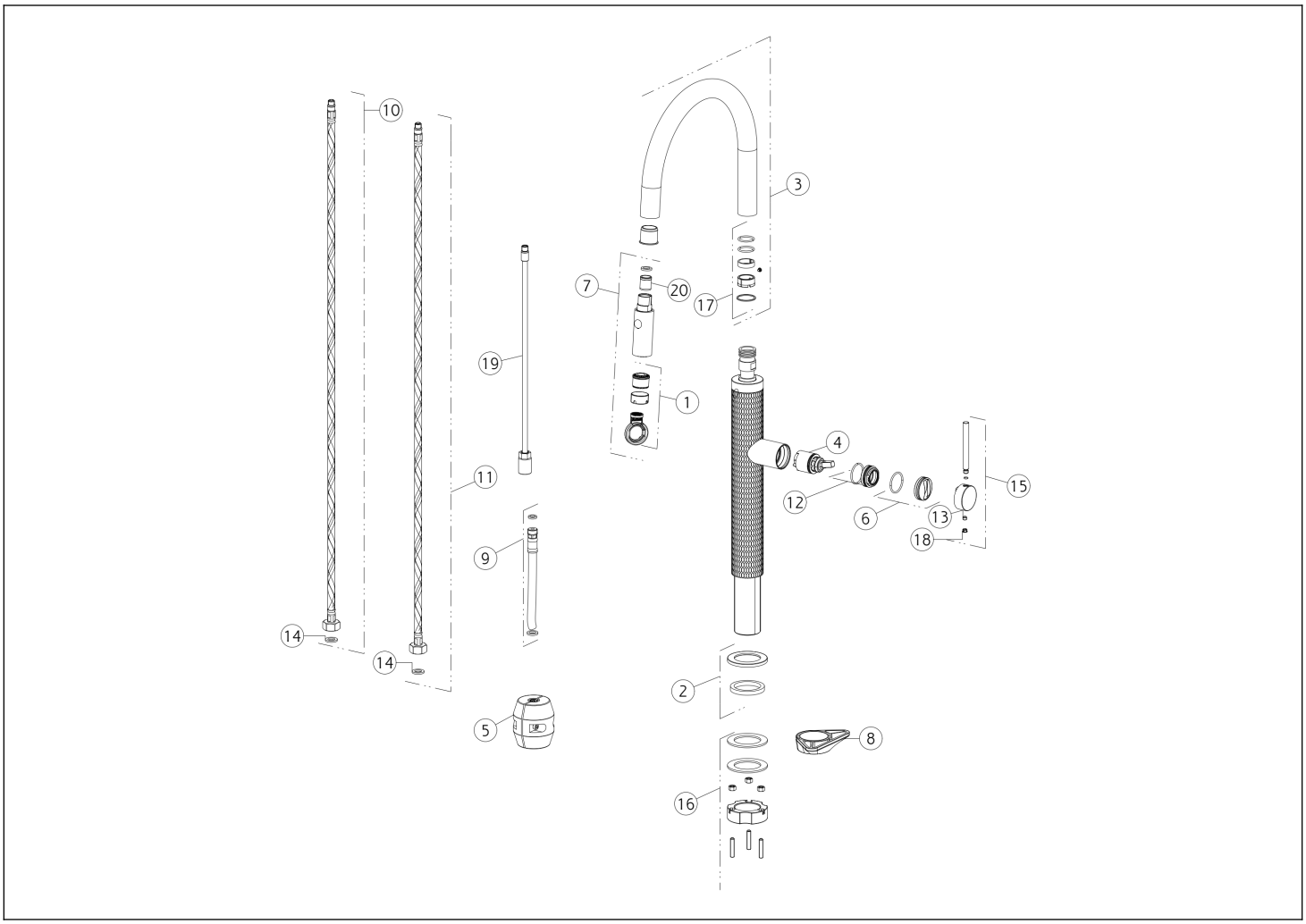

N°	Code	Description
1	SP00337	MOUSSEUR
2	SP01702	BASETTE
3	SP03598	BEC COMPLET
4	SP02288	CARTOUCHE
5	SP00680	CONTREPOIDS
6	SP01786	CACHE-ÉCROU
7	SP03596	DOUCHETTE
8	SP00329	BRIDE TRIANGULAIRE
9	SP03532	FLEXIBLE
10	SP01286	FLEXIBLE D'ALIMENTATION BLEU

N°	Code	Description
11	SP01287	FLEXIBLE D'ALIMENTATION ROUGE
12	SP01278	ÉCROU DE SERRAGE DE CARTOUCHE
13	SP00137	VIS SANS TÊTE
14	SP00064	JOINT
15	SP01785	MANETTE
16	SP01703	KIT DE FIXATION
17	SP00906	KIT DE JOINTS ET D'ANTIGEL
18	SP00002	BOUCHON CACHE-VIS SANS TÊTE
19	SP03597	PETIT TUBE
20	SP00336	CLAPET ANTI-RETOUR

Gessi S.p.A. Parco Gessi, 13037 Serravalle Sesia (Vercelli) Italie Tél. +39 0163 454111 Fax. +39 0163 453150 - www.gessi.com - gessi@gessi.it Conformément à la loi, le présent dessin ne peut être rendu public ni reproduit sans l'autorisation écrite de GESSI S.p.A. Copyright GESSI S.p.A.