GESSI

60026

GPF60026000000G000

GESSI 316

Gültigkeitsdatum
≥ 12/2021



Einhebelmischer mit Schwenkarm Auszugsbrause mit 2 Strahlfunktionen. CESELLO.

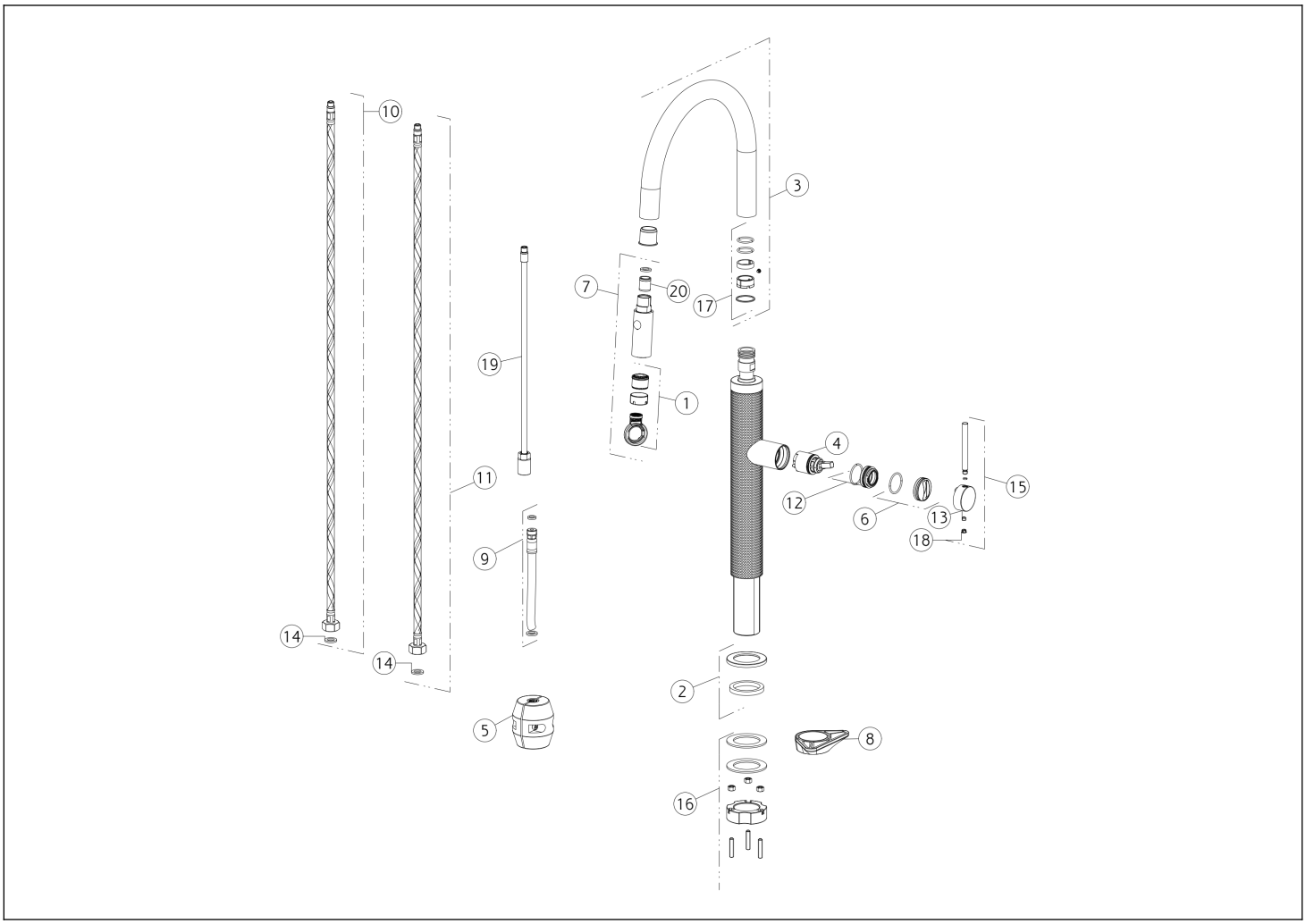

N°	Code	Beschreibung
1	SP00337	LUFTSPRUDLER
2	SP01702	ARMATUR-SOCKEL
3	SP03598	AUSLAUF
4	SP02288	KARTUSCHE
5	SP00680	GEWICHT
6	SP01786	KARTUSCHENMUTTER-ABDECKUNG
7	SP03596	HANDBRAUSE
8	SP00329	MONTAGEDREIECK
9	SP03532	BRAUSESCHLAUCH
10	SP01286	FLEX-SCHLAUCH BLAU

N°	Code	Beschreibung
11	SP01287	FLEX-SCHLAUCH ROT
12	SP01278	KARTUSCHENMUTTER
13	SP00137	MADENSCHRAUBE
14	SP00064	DICHTUNG
15	SP01785	GRIFF
16	SP01703	BEFESTIGUNGSSET
17	SP00906	DICHTUNGSSET
18	SP00002	ABDECKKÄPPCHEN
19	SP03597	HZ-ROHR
20	SP00336	RÜCKFLUSSVERHINDERER

Gessi S.p.A. Parco Gessi, 13037 Serravalle Sesia (Vercelli) Italien Tel. +39 0163 454111 Fax. +39 0163 453150 - www.gessi.com - gessi@gessi.it Die vorliegende Zeichnung darf ohne schriftliche Genehmigung der GESSI S.p.A. nicht veröffentlicht oder vervielfältigt werden. Copyright GESSI S.p.A.