GESSI

60051

fecha de validez
≥ 08/2018



GPF60051000000G000

OFFICINE GESSI

Mezclador monomando giratorio.

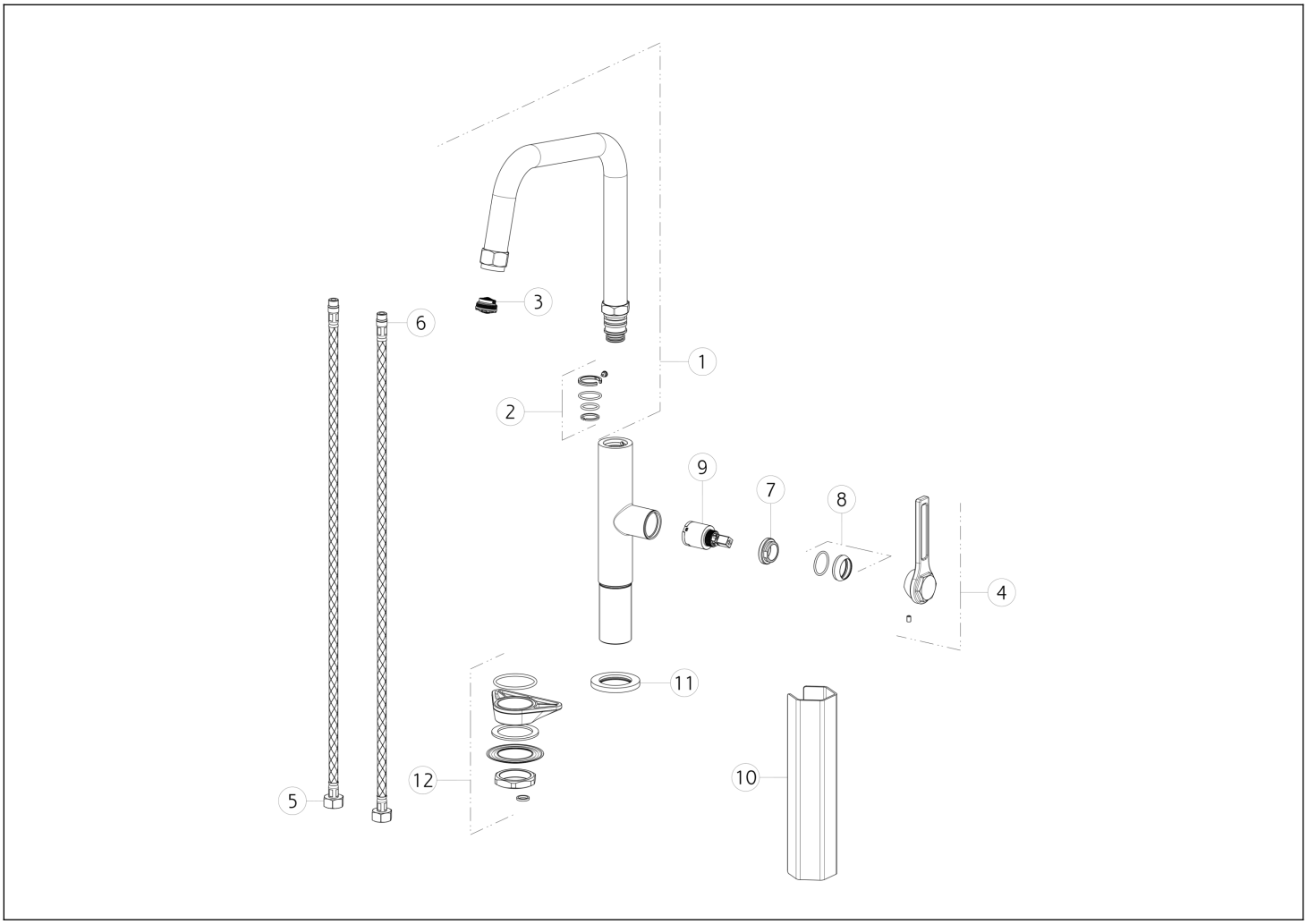

N°	Código	Descripción
1	SP02153	CAÑO GIRATORIO
2	SP00977	JUNTAS Y ANILLOS ANTIFRICCIÓN
3	SP00499	AIREADOR
4	SP02152	ASA
5	SP01811	MANGUERA DE SUMINISTRO BLU
6	SP01812	MANGUERA DE SUMINISTRO ROJA

N°	Código	Descripción
7	SP00651	TUERCA ANULAR DE FIJACIÓN
8	SP00643	TUERCA ANULAR DE ACABADO
9	SP00638	CARTUCHO
10	SP01807	HERRAMIENTA ESPECIAL
11	SP00464	BASE
12	SP00462	SET DE FIJACIÓN

Gessi S.p.A. Parco Gessi, 13037 Serravalle Sesia (Vercelli) Italia Tel. +39 0163 454111 Fax. +39 0163 453150 - www.gessi.com - gessi@gessi.it El presente diseño, de conformidad con la legislación vigente, no puede hacerse público ni reproducirse sin la autorización por escrito de GESSI S.p.A. Copyright GESSI S.p.A.