GESSI

60051

date de validité
≥ 08/2018



GPF60051000000G000

OFFICINE GESSI

Mitigeur monocommande à bec pivotant.

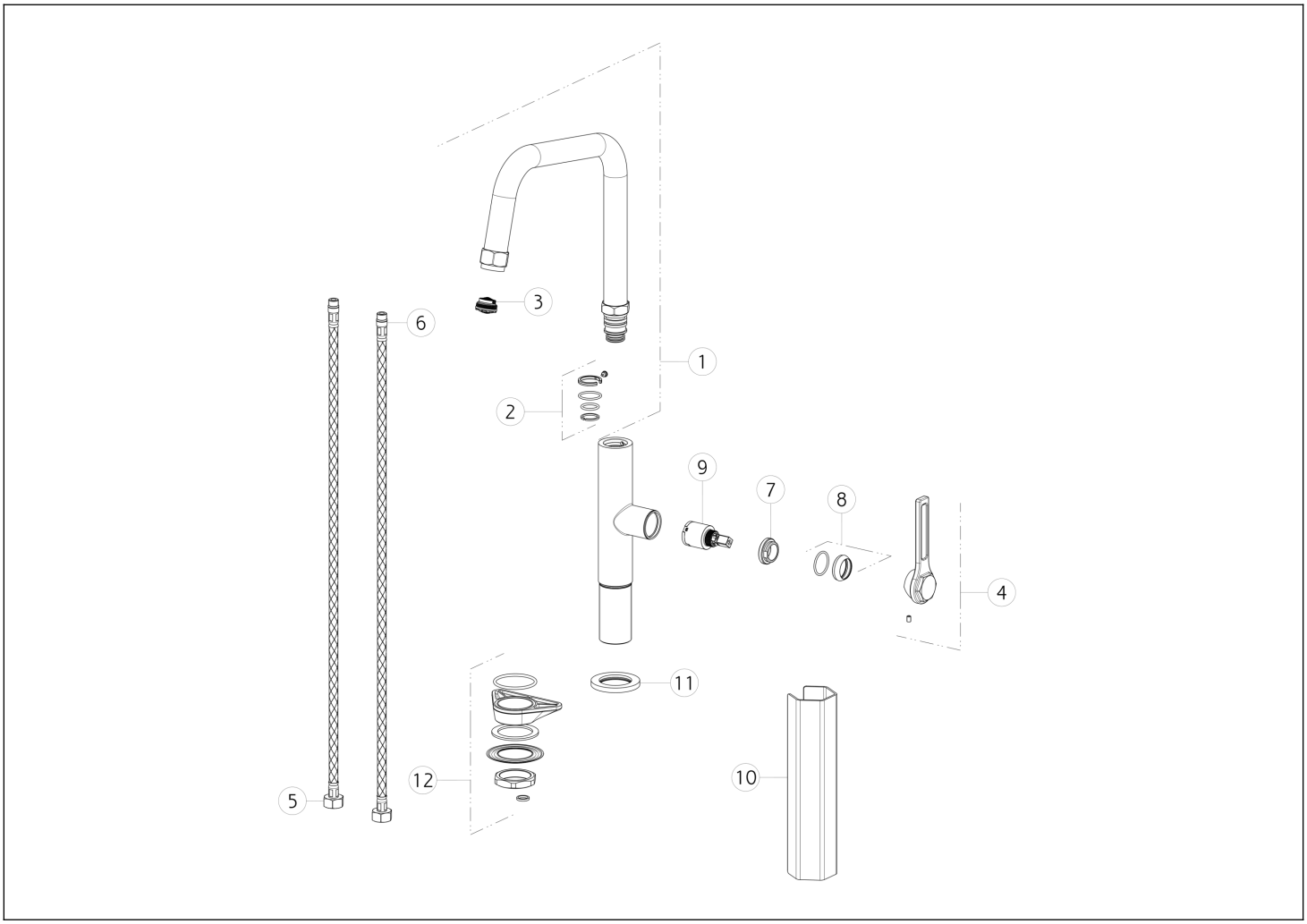

N°	Code	Description
1	SP02153	BEC PIVOTANT
2	SP00977	JOINTS ET BAGUES ANTI-FRICTION
3	SP00499	AÉRATEUR
4	SP02152	MANCHE
5	SP01811	TUYAU D'ALIMENTATION BLU
6	SP01812	TUYAU D'ALIMENTATION ROUGE

N°	Code	Description
7	SP00651	BAGUE DE FIXATION
8	SP00643	BAGUE DE FINITION
9	SP00638	CARTOUCHE
10	SP01807	OUTIL SPÉCIAL
11	SP00464	BASE
12	SP00462	KIT DE FIXATION

Gessi S.p.A. Parco Gessi, 13037 Serravalle Sesia (Vercelli) Italie Tél. +39 0163 454111 Fax. +39 0163 453150 - www.gessi.com - gessi@gessi.it Conformément à la loi, le présent dessin ne peut être rendu public ni reproduit sans l'autorisation écrite de GESSI S.p.A. Copyright GESSI S.p.A.