GESSI

60051

data di validità
≥ 08/2018



GPF60051000000G000

OFFICINE GESSI

Miscelatore lavello monocomando girevole.

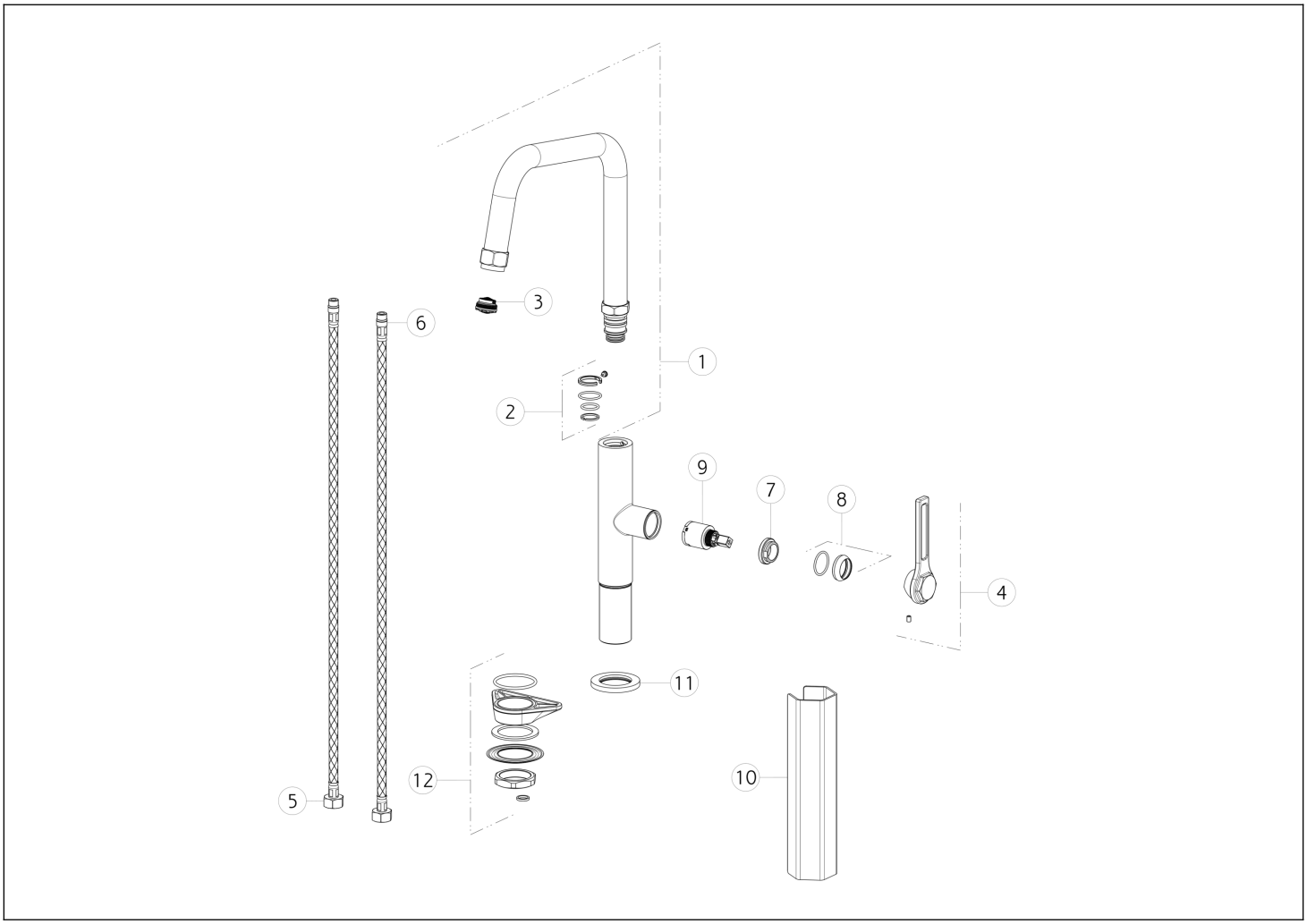

N°	Codice	Descrizione
1	SP02153	CANNA GIREVOLE
2	SP00977	SET GUARNIZIONI E ANTIFRIZIONE
3	SP00499	AERATORE
4	SP02152	MANIGLIA
5	SP01811	FLESSIBILE ALIMENTAZIONE BLU
6	SP01812	FLESSIBILE ALIMENTAZIONE ROSSO

N°	Codice	Descrizione
7	SP00651	GHIERA SERRAGGIO CARTUCCIA
8	SP00643	COPRIGHIERA
9	SP00638	CARTUCCIA
10	SP01807	CHIAVE
11	SP00464	BASETTA
12	SP00462	SET DI FISSAGGIO

Gessi S.p.A. Parco Gessi, 13037 Serravalle Sesia (Vercelli) Italia Tel.+39 0163 454111 Fax.+39 0163 453150 - www.gessi.com - gessi@gessi.it Il presente disegno a termine di legge non puo' essere reso pubblico o riprodotto senza l'autorizzazione scritta della GESSI S.p.A. copyright GESSI S.p.A.