GESSI

60071

Gültigkeitsdatum
≥ 08/2018



GPF60071000000G000

SU & GIU'

Senkbarer und Schwenkbarer Einhebelmischer.

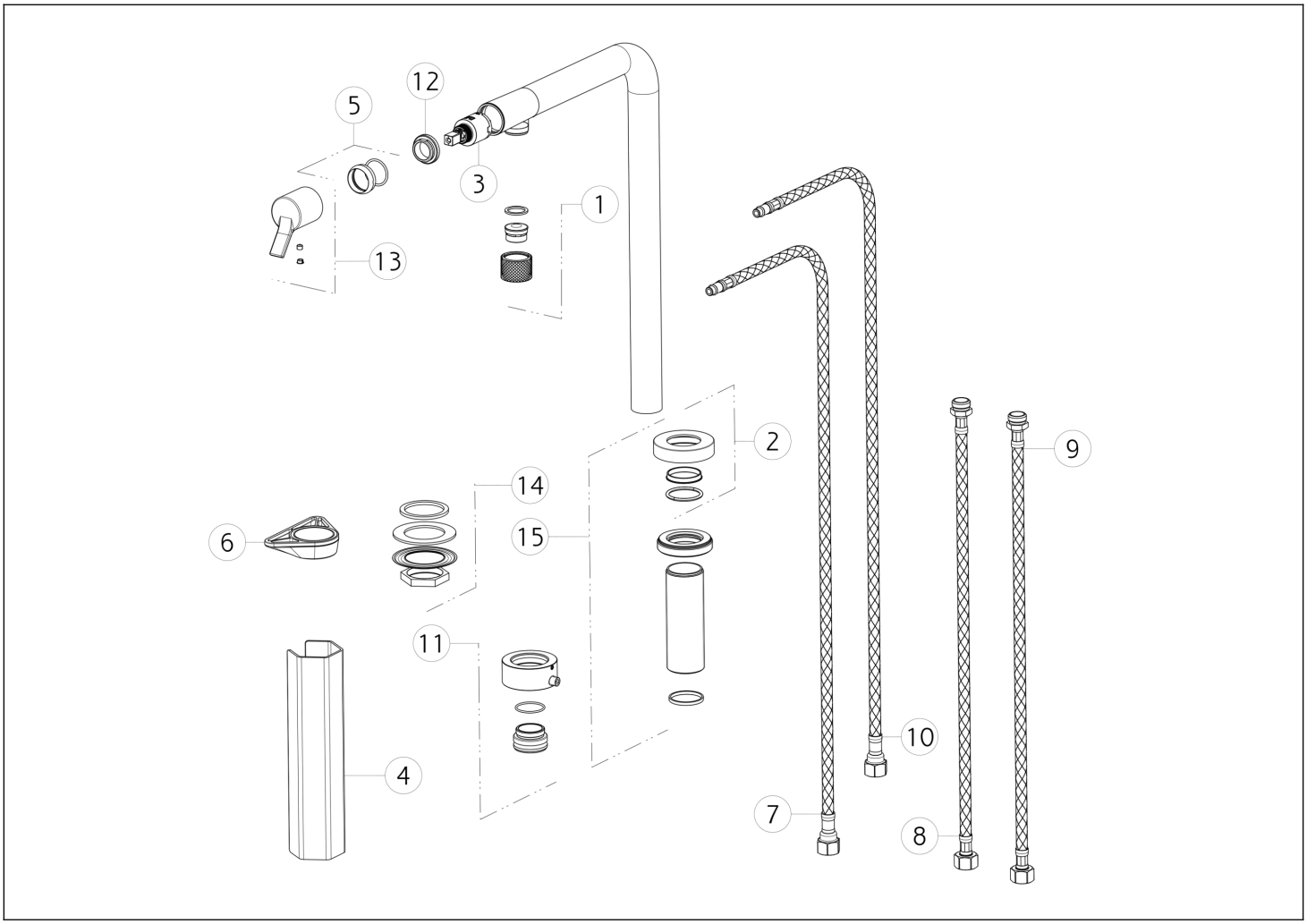

N°	Code	Beschreibung
1	SP02536	KOMPLETTER BELÜFTER
2	SP02538	BASIS
3	SP00638	PATRONE
4	SP00687	SPEZIALWERKZEUG
5	SP02535	FERTIGSTELLUNG RINGMUTTER
6	SP00623	DREIECKIGER FLANSCH
7	SP02543	BLU ZULAUFSCHLAUCH
8	SP02544	BLU ZULAUFSCHLAUCH

N°	Code	Beschreibung
9	SP02541	ROTER ZULAUFSCHLAUCH
10	SP02542	ROTER ZULAUFSCHLAUCH
11	SP02540	KONTERMUTTER
12	SP00651	BEFESTIGUNGSRINGMUTTER
13	SP02324	GRIFF
14	SP02537	BEFESTIGUNGSSATZ
15	SP02539	UNTERSTÜTZEN

Gessi S.p.A. Parco Gessi, 13037 Serravalle Sesia (Vercelli) Italien Tel. +39 0163 454111 Fax. +39 0163 453150 - www.gessi.com - gessi@gessi.it Die vorliegende Zeichnung darf ohne schriftliche Genehmigung der GESSI S.p.A. nicht veröffentlicht oder vervielfältigt werden. Copyright GESSI S.p.A.