GESSI

60071

date de validité
≥ 08/2018



GPF60071000000G000

SU & GIU'

Mitigeur monocommande à bec pivotant rabattable.

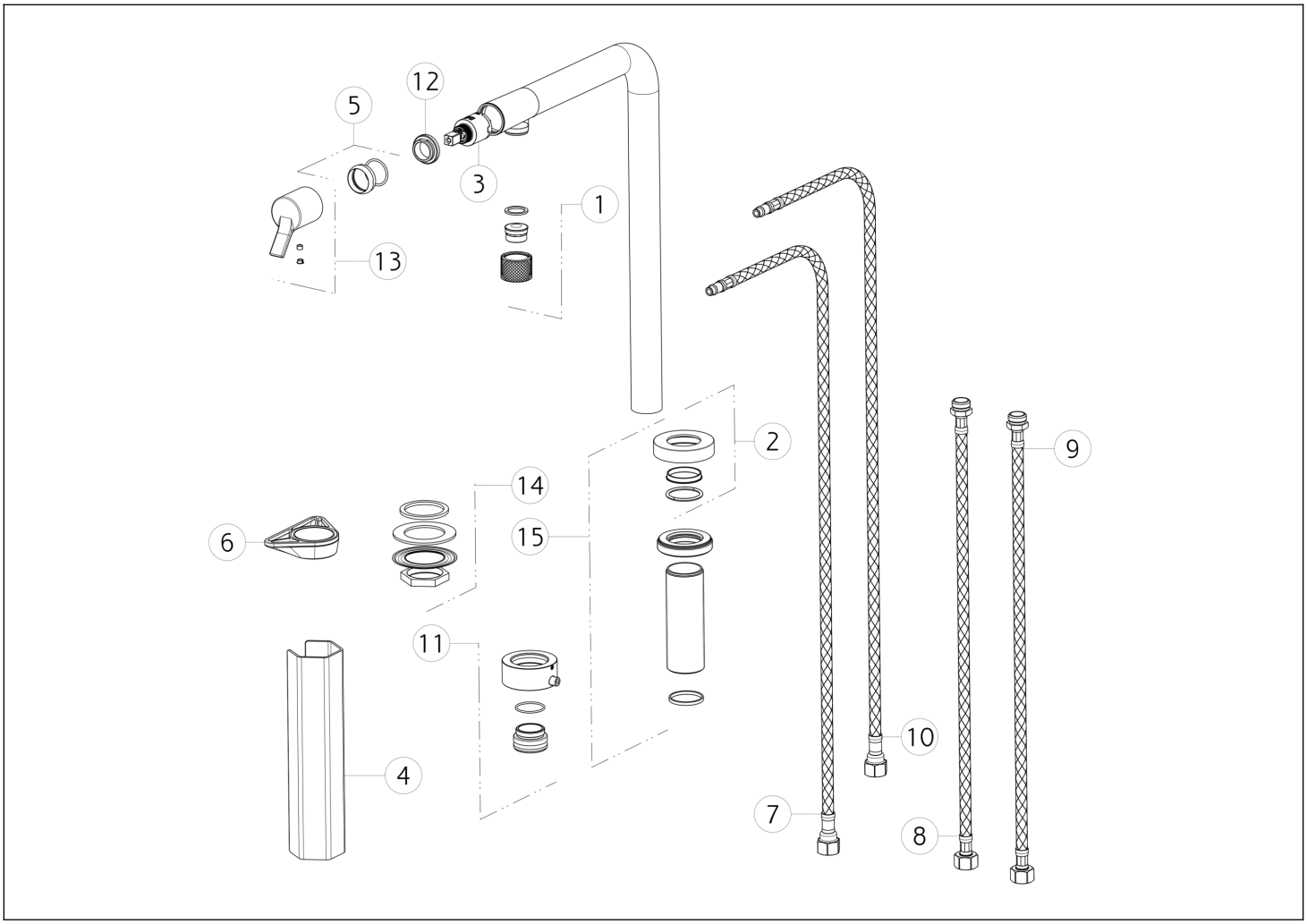

N°	Code	Description
1	SP02536	AÉRATEUR COMPLET
2	SP02538	BASE
3	SP00638	CARTOUCHE
4	SP00687	OUTIL SPÉCIAL
5	SP02535	BAGUE DE FINITION
6	SP00623	BRIDE TRIANGULAIRE
7	SP02543	TUYAU D'ALIMENTATION BLU
8	SP02544	TUYAU D'ALIMENTATION BLU

N°	Code	Description
9	SP02541	TUYAU D'ALIMENTATION ROUGE
10	SP02542	TUYAU D'ALIMENTATION ROUGE
11	SP02540	CONTRE-ÉCROU
12	SP00651	BAGUE DE FIXATION
13	SP02324	MANCHE
14	SP02537	KIT DE FIXATION
15	SP02539	SOUTIEN

Gessi S.p.A. Parco Gessi, 13037 Serravalle Sesia (Vercelli) Italie Tél. +39 0163 454111 Fax. +39 0163 453150 - www.gessi.com - gessi@gessi.it Conformément à la loi, le présent dessin ne peut être rendu public ni reproduit sans l'autorisation écrite de GESSI S.p.A. Copyright GESSI S.p.A.