GESSI

60073

Gültigkeitsdatum
≥ 09/2019



GPF60073000000G000

FISSO

Einhebelmischer mit Schwenkarm.

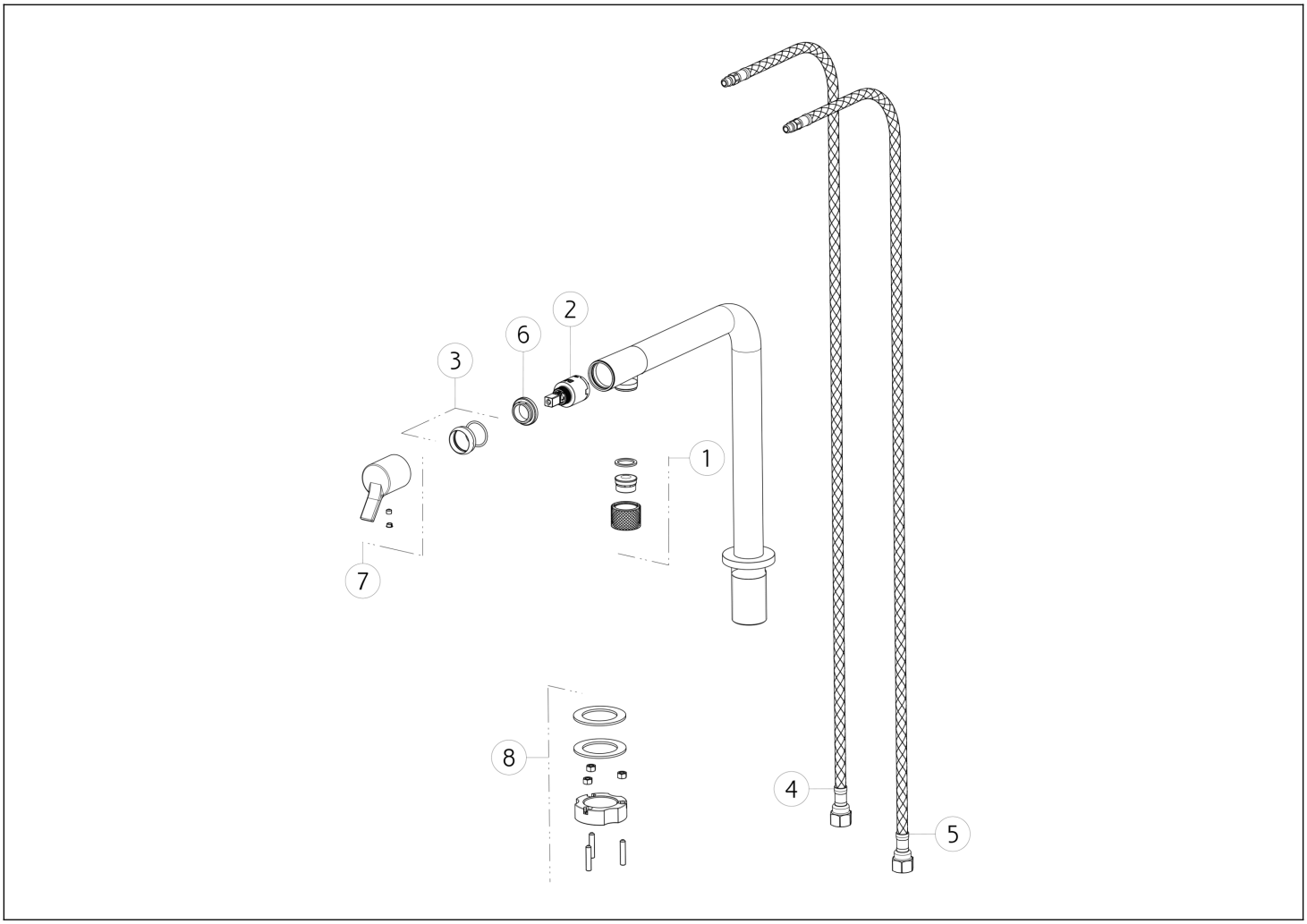

N°	Code	Beschreibung
1	SP02536	KOMPLETTER BELÜFTER
2	SP00638	PATRONE
3	SP02535	FERTIGSTELLUNG RINGMUTTER
4	SP02565	BLU ZULAUFSCHLAUCH

N°	Code	Beschreibung
5	SP02564	ROTER ZULAUFSCHLAUCH
6	SP00651	BEFESTIGUNGSRINGMUTTER
7	SP02324	GRIFF
8	SP01703	BEFESTIGUNGSSATZ

Gessi S.p.A. Parco Gessi, 13037 Serravalle Sesia (Vercelli) Italien Tel. +39 0163 454111 Fax. +39 0163 453150 - www.gessi.com - gessi@gessi.it Die vorliegende Zeichnung darf ohne schriftliche Genehmigung der GESSI S.p.A. nicht veröffentlicht oder vervielfältigt werden. Copyright GESSI S.p.A.