GESSI

60073

fecha de validez
≥ 09/2019



GPF60073000000G000

FISSO

Mezclador monomando giratorio.

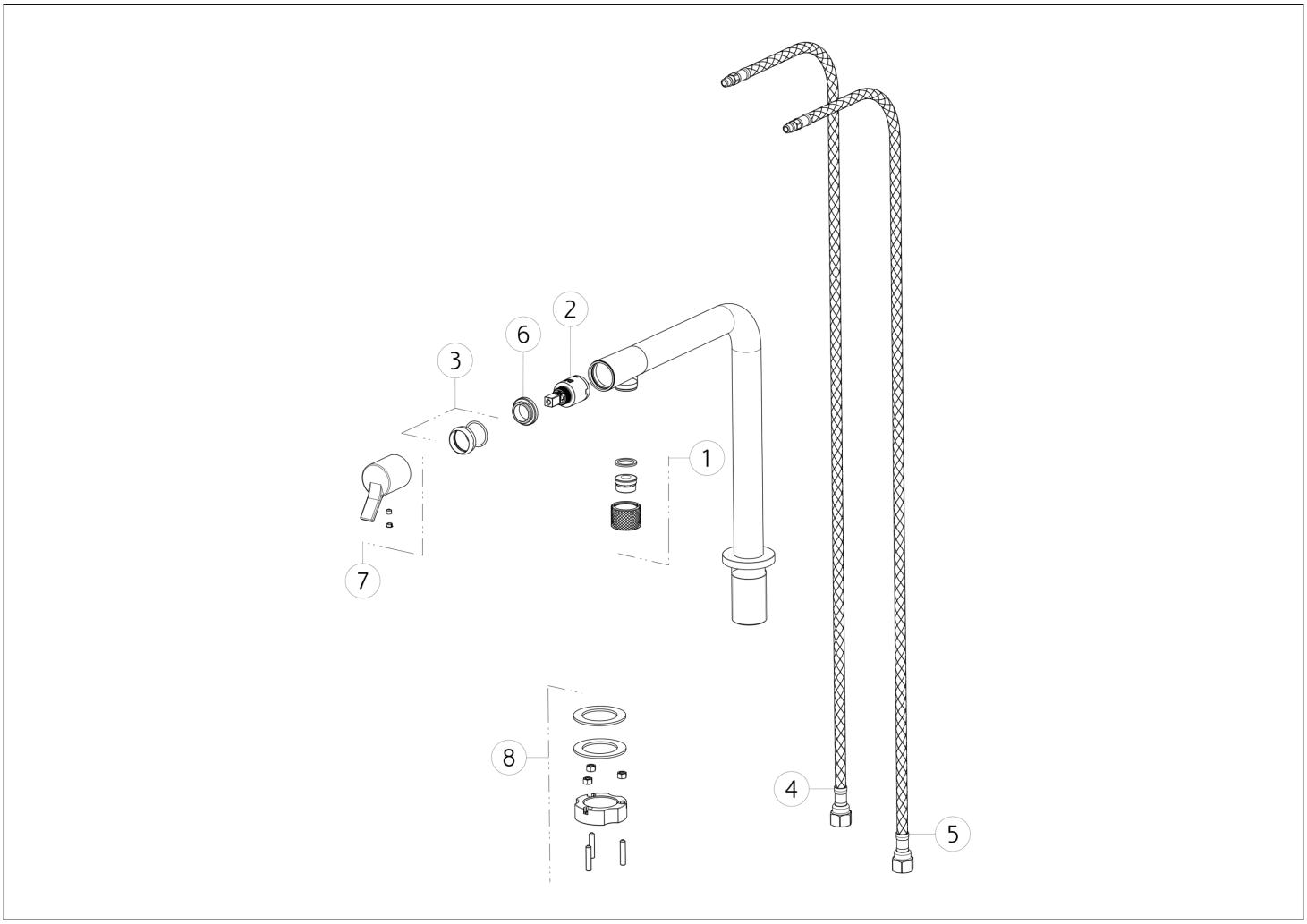

N°	Código	Descripción
1	SP02536	AIREADOR COMPLETO
2	SP00638	CARTUCHO
3	SP02535	TUERCA ANULAR DE ACABADO
4	SP02565	MANGUERA DE SUMINISTRO BLU

N°	Código	Descripción
5	SP02564	MANGUERA DE SUMINISTRO ROJA
6	SP00651	TUERCA ANULAR DE FIJACIÓN
7	SP02324	ASA
8	SP01703	SET DE FIJACIÓN

Gessi S.p.A. Parco Gessi, 13037 Serravalle Sesia (Vercelli) Italia Tel. +39 0163 454111 Fax. +39 0163 453150 - www.gessi.com - gessi@gessi.it El presente diseño, de conformidad con la legislación vigente, no puede hacerse público ni reproducirse sin la autorización por escrito de GESSI S.p.A. Copyright GESSI S.p.A.