GESSI

60073

date de validité
≥ 09/2019



GPF60073000000G000

FISSO

Mitigeur monocommande à bec pivotant.

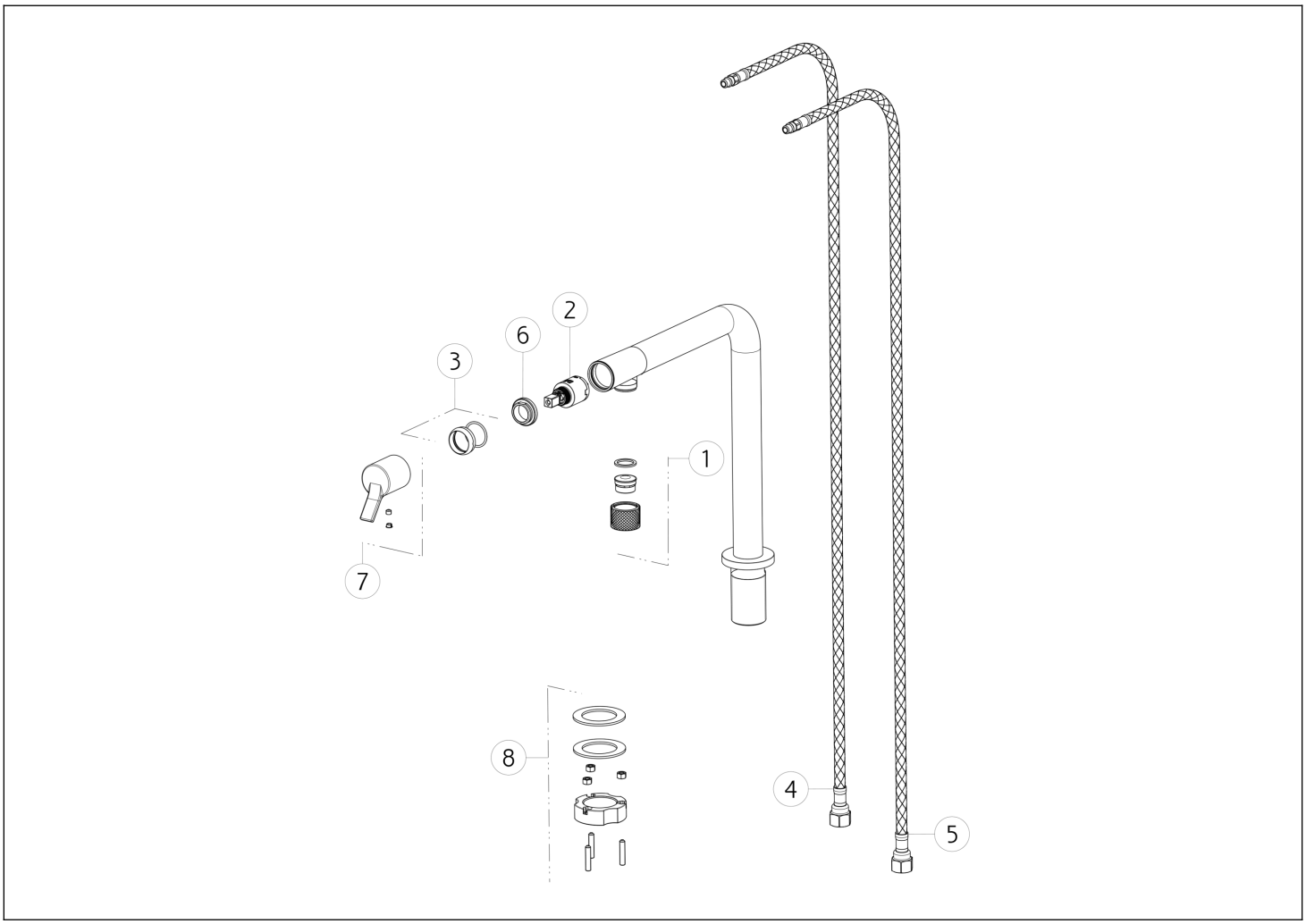

N°	Code	Description
1	SP02536	AÉRATEUR COMPLET
2	SP00638	CARTOUCHE
3	SP02535	BAGUE DE FINITION
4	SP02565	TUYAU D'ALIMENTATION BLU

N°	Code	Description
5	SP02564	TUYAU D'ALIMENTATION ROUGE
6	SP00651	BAGUE DE FIXATION
7	SP02324	MANCHE
8	SP01703	KIT DE FIXATION

 Conformément à la loi, le présent dessin ne peut être rendu public ni reproduit sans l'autorisation écrite de GESSI S.p.A. Copyright GESSI S.p.A.