GESSI

60073

data di validità
≥ 09/2019



GPF60073000000G000

FISSO

Miscelatore lavello monocomando girevole.

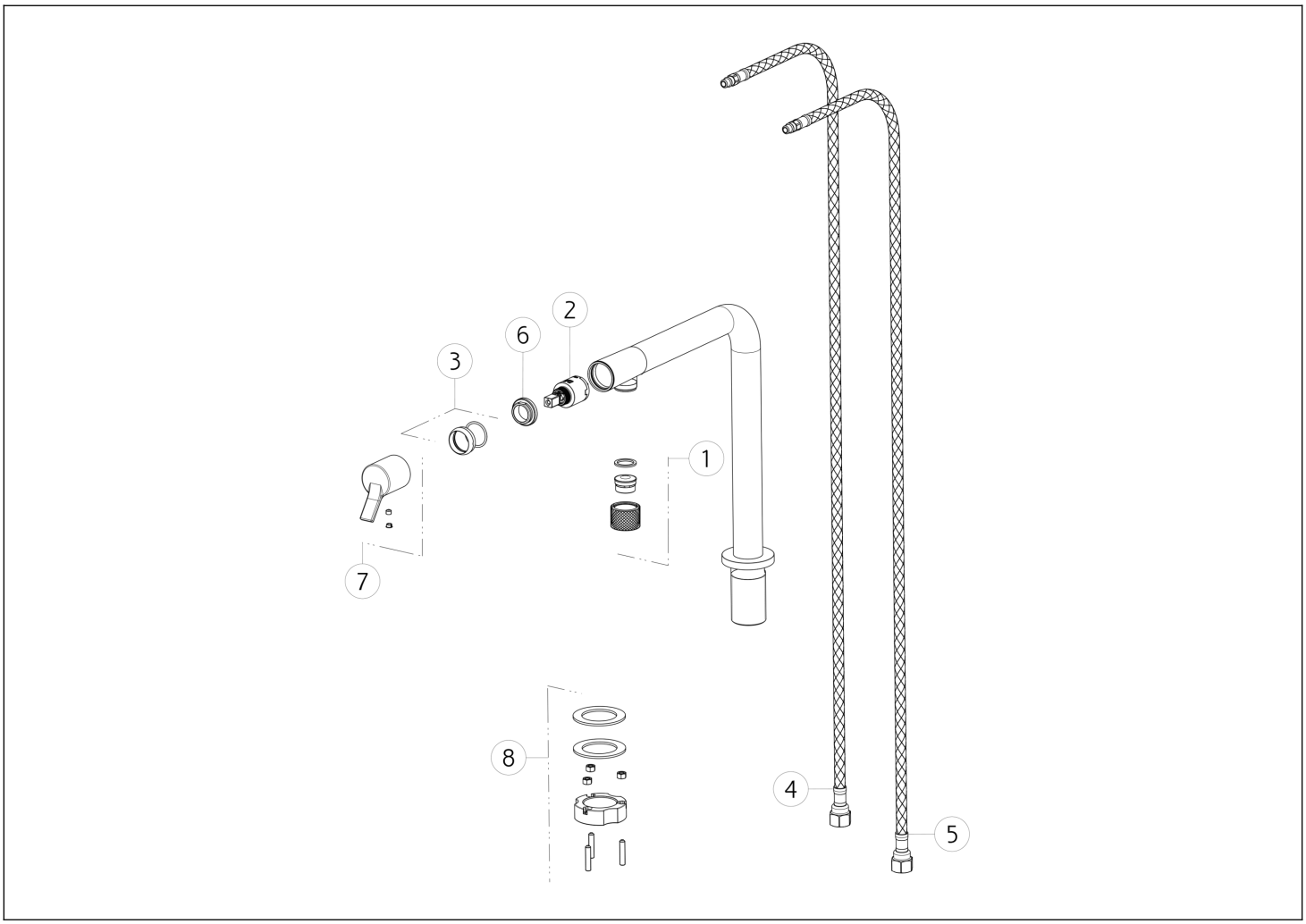

N°	Codice	Descrizione
1	SP02536	AERATORE COMPLETO
2	SP00638	CARTUCCIA
3	SP02535	COPRIGHIERA
4	SP02565	FLESSIBILE ALIMENTAZIONE BLU

N°	Codice	Descrizione
5	SP02564	FLESSIBILE ALIMENTAZIONE ROSSO
6	SP00651	GHIERA SERRAGGIO CARTUCCIA
7	SP02324	MANIGLIA
8	SP01703	SET DI FISSAGGIO

Gessi S.p.A. Parco Gessi, 13037 Serravalle Sesia (Vercelli) Italia Tel.+39 0163 454111 Fax.+39 0163 453150 - www.gessi.com - gessi@gessi.it Il presente disegno a termine di legge non puo' essere reso pubblico o riprodotto senza l'autorizzazione scritta della GESSI S.p.A. copyright GESSI S.p.A.