GESSI

60075

Gültigkeitsdatum
≥ 11/2018



GPF60075000000G000

HELIUM

Einhebelmischer mit Schwenkarm.

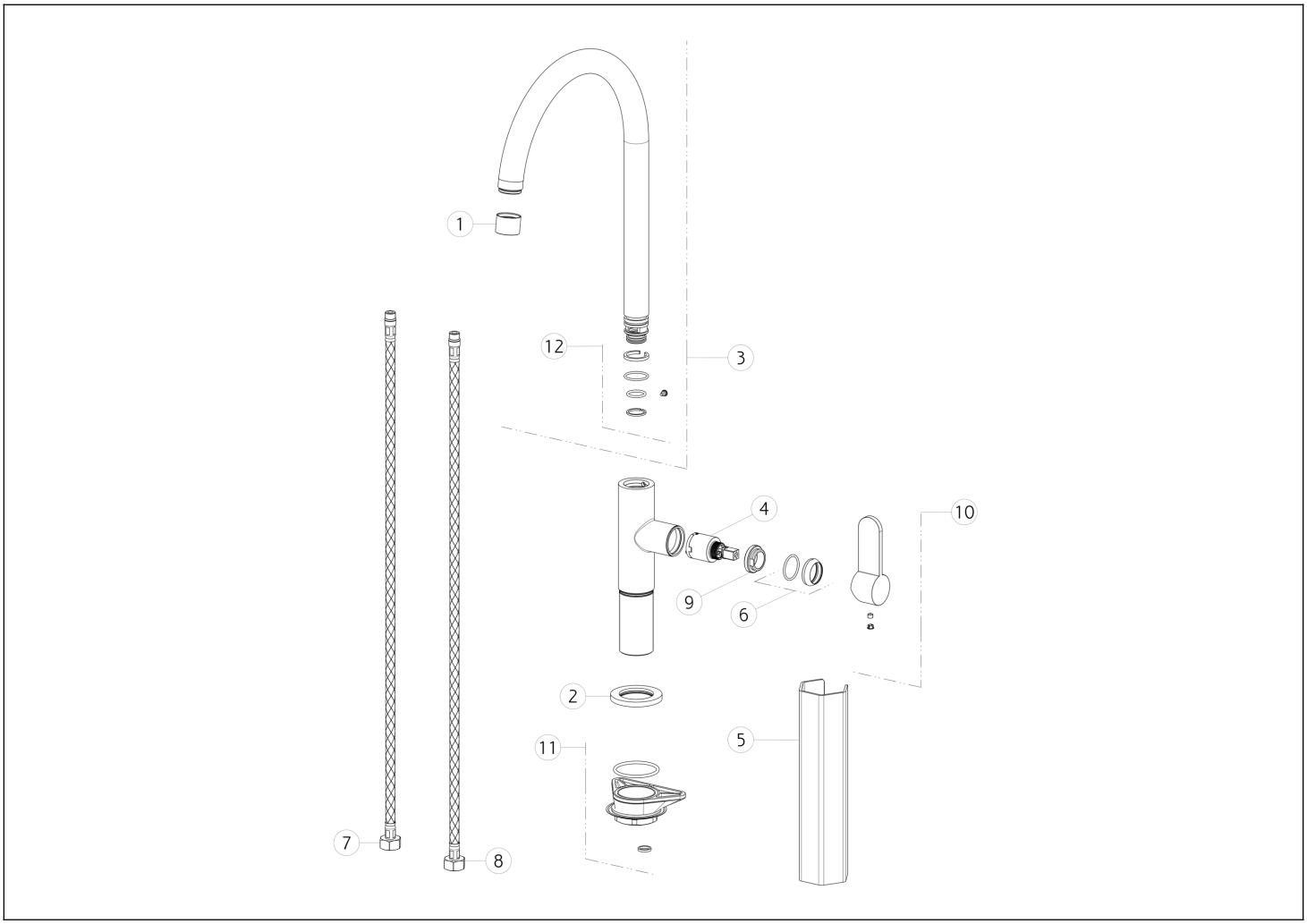

N°	Code	Beschreibung
1	SP00400	KOMPLETTER BELÜFTER
2	SP00464	BASIS
3	SP00729	SCHWENKBARER AUSLAUF
4	SP00638	PATRONE
5	SP00687	SPEZIALWERKZEUG
6	SP00643	FERTIGSTELLUNG RINGMUTTER

N°	Code	Beschreibung
7	SP01811	BLU ZULAUFSCHLAUCH
8	SP01812	ROTER ZULAUFSCHLAUCH
9	SP00651	BEFESTIGUNGSRINGMUTTER
10	SP00327	GRIFF
11	SP00462	BEFESTIGUNGSSATZ
12	SP00603	DICHTUNGEN UND REIBUNGSRINGE

Gessi S.p.A. Parco Gessi, 13037 Serravalle Sesia (Vercelli) Italien Tel. +39 0163 454111 Fax. +39 0163 453150 - www.gessi.com - gessi@gessi.it Die vorliegende Zeichnung darf ohne schriftliche Genehmigung der GESSI S.p.A. nicht veröffentlicht oder vervielfältigt werden. Copyright GESSI S.p.A.