GESSI

60075

fecha de validez
≥ 11/2018



GPF60075000000G000

HELIUM

Mezclador monomando giratorio.

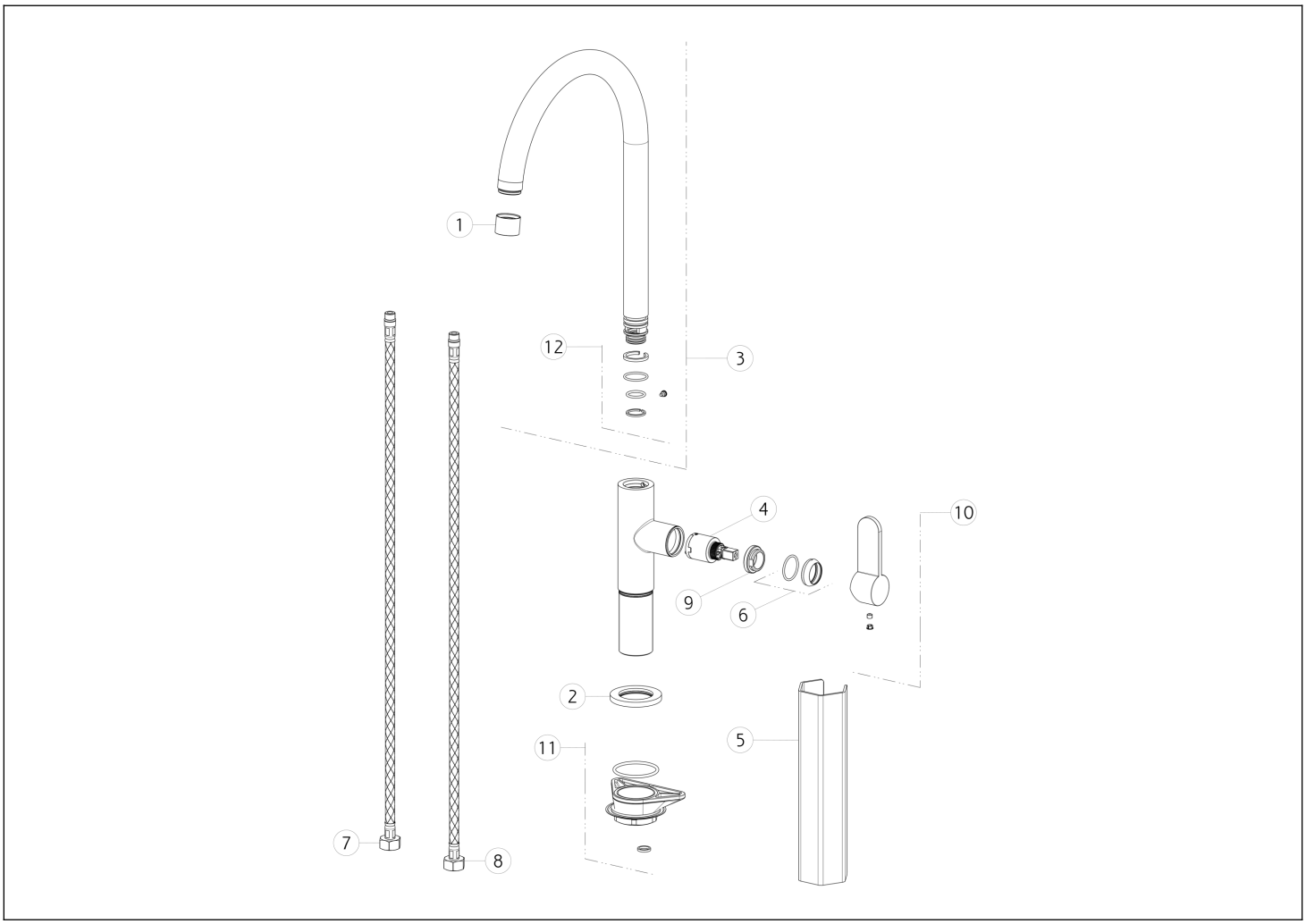

N°	Código	Descripción
1	SP00400	AIREADOR COMPLETO
2	SP00464	BASE
3	SP00729	CAÑO GIRATORIO
4	SP00638	CARTUCHO
5	SP00687	HERRAMIENTA ESPECIAL
6	SP00643	TUERCA ANULAR DE ACABADO

N°	Código	Descripción
7	SP01811	MANGUERA DE SUMINISTRO BLU
8	SP01812	MANGUERA DE SUMINISTRO ROJA
9	SP00651	TUERCA ANULAR DE FIJACIÓN
10	SP00327	ASA
11	SP00462	SET DE FIJACIÓN
12	SP00603	JUNTAS Y ANILLOS ANTIFRICCIÓN

Gessi S.p.A. Parco Gessi, 13037 Serravalle Sesia (Vercelli) Italia Tel. +39 0163 454111 Fax. +39 0163 453150 - www.gessi.com - gessi@gessi.it El presente diseño, de conformidad con la legislación vigente, no puede hacerse público ni reproducirse sin la autorización por escrito de GESSI S.p.A. Copyright GESSI S.p.A.