GESSI

60077

GPF60077000000G000

HELIUM

fecha de validez
≥ 10/2018



Mezclador monomando giratorio con ducha de mano extraíble de un solo chorro.

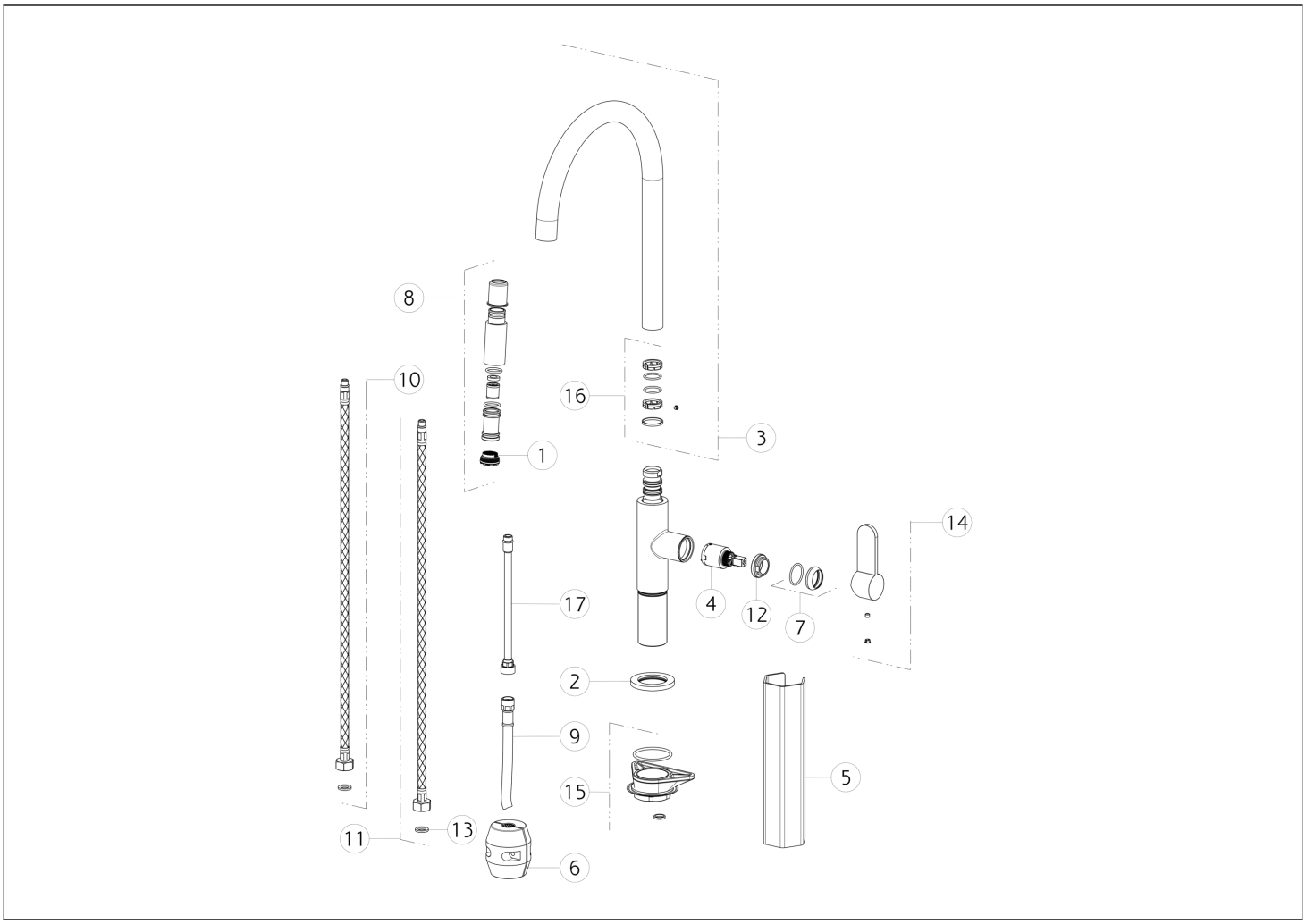

N°	Código	Descripción
1	SP00499	AIREADOR
2	SP00464	BASE
3	SP00726	CAÑO GIRATORIO
4	SP00638	CARTUCHO
5	SP00687	HERRAMIENTA ESPECIAL
6	SP00393	CONTRAPESO
7	SP00643	TUERCA ANULAR DE ACABADO
8	SP00727	DUCHA DE MANO
9	SP00641	MANGUERA

N°	Código	Descripción
10	SP01284	MANGUERA DE SUMINISTRO BLU
11	SP01285	MANGUERA DE SUMINISTRO ROJA
12	SP00651	TUERCA ANULAR DE FIJACIÓN
13	SP00064	JUNTA
14	SP00327	ASA
15	SP00462	SET DE FIJACIÓN
16	SP00502	JUNTAS Y ANILLOS ANTIFRICCIÓN
17	SP00737	TUBO

Gessi S.p.A. Parco Gessi, 13037 Serravalle Sesia (Vercelli) Italia Tel. +39 0163 454111 Fax. +39 0163 453150 - www.gessi.com - gessi@gessi.it El presente diseño, de conformidad con la legislación vigente, no puede hacerse público ni reproducirse sin la autorización por escrito de GESSI S.p.A. Copyright GESSI S.p.A.