GESSI

60077

GPF60077000000G000

HELIUM

data di validità
≥ 10/2018



Miscelatore lavello monocomando girevole con doccetta estraibile mono-getto.

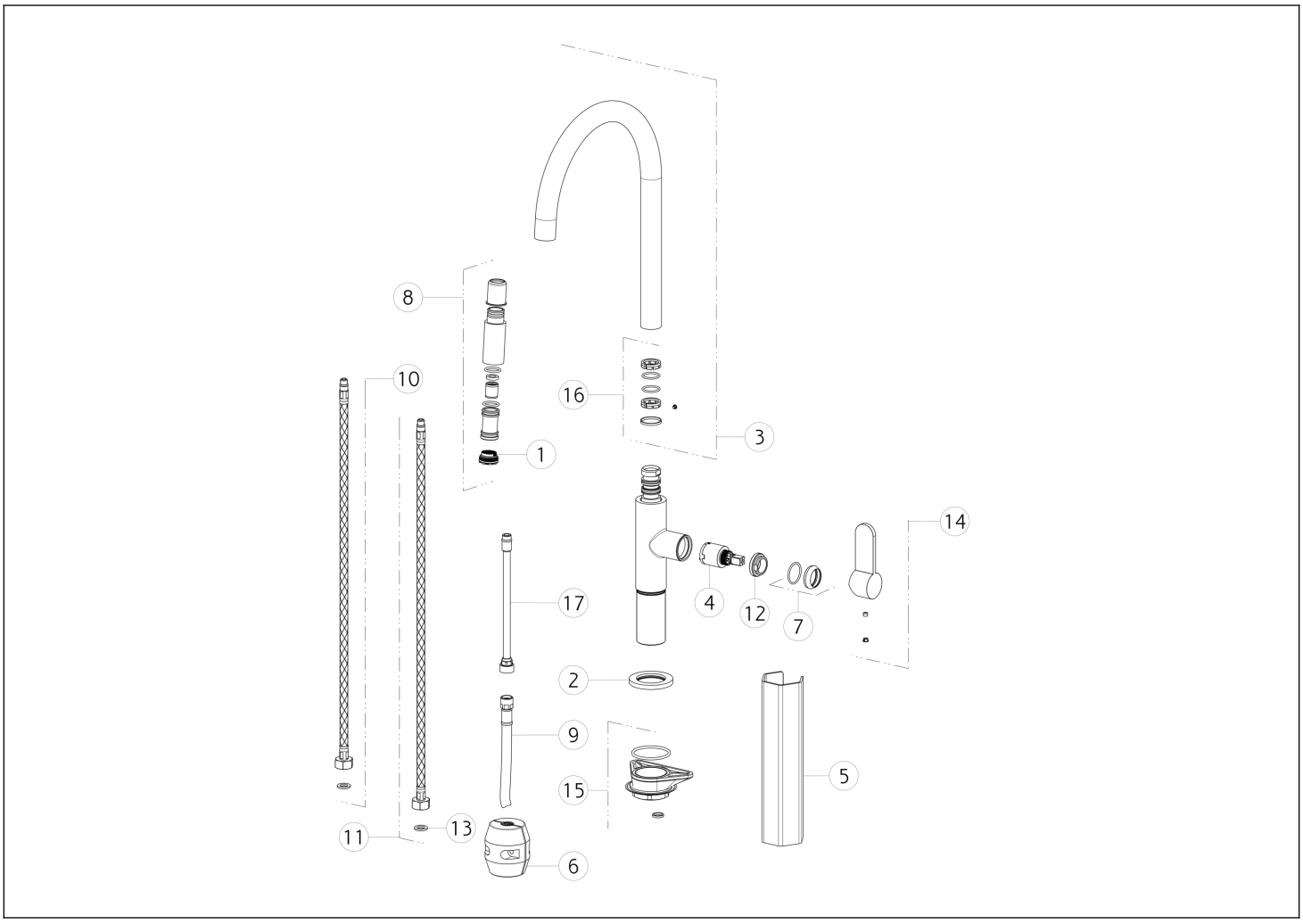

N°	Codice	Descrizione
1	SP00499	AERATORE
2	SP00464	BASETTA
3	SP00726	CANNA GIREVOLE
4	SP00638	CARTUCCIA
5	SP00687	CHIAVE
6	SP00393	CONTRAPPESO
7	SP00643	COPRIGHIERA
8	SP00727	DOCCETTA
9	SP00641	FLESSIBILE

N°	Codice	Descrizione
10	SP01284	FLESSIBILE ALIMENTAZIONE BLU
11	SP01285	FLESSIBILE ALIMENTAZIONE ROSSO
12	SP00651	GHIERA SERRAGGIO CARTUCCIA
13	SP00064	GUARNIZIONE
14	SP00327	MANIGLIA
15	SP00462	SET DI FISSAGGIO
16	SP00502	SET GUARNIZIONI E ANTIFRIZIONE
17	SP00737	TUBETTO

 Il presente disegno a termine di legge non puo' essere reso pubblico o riprodotto senza l'autorizzazione scritta della GESSI S.p.A. copyright GESSI S.p.A.