GESSI

60201

date de validité
≥ 10/2019



GPF60201000000G000

OFFICINE GESSI

Mitigeur monocommande à bec pivotant.

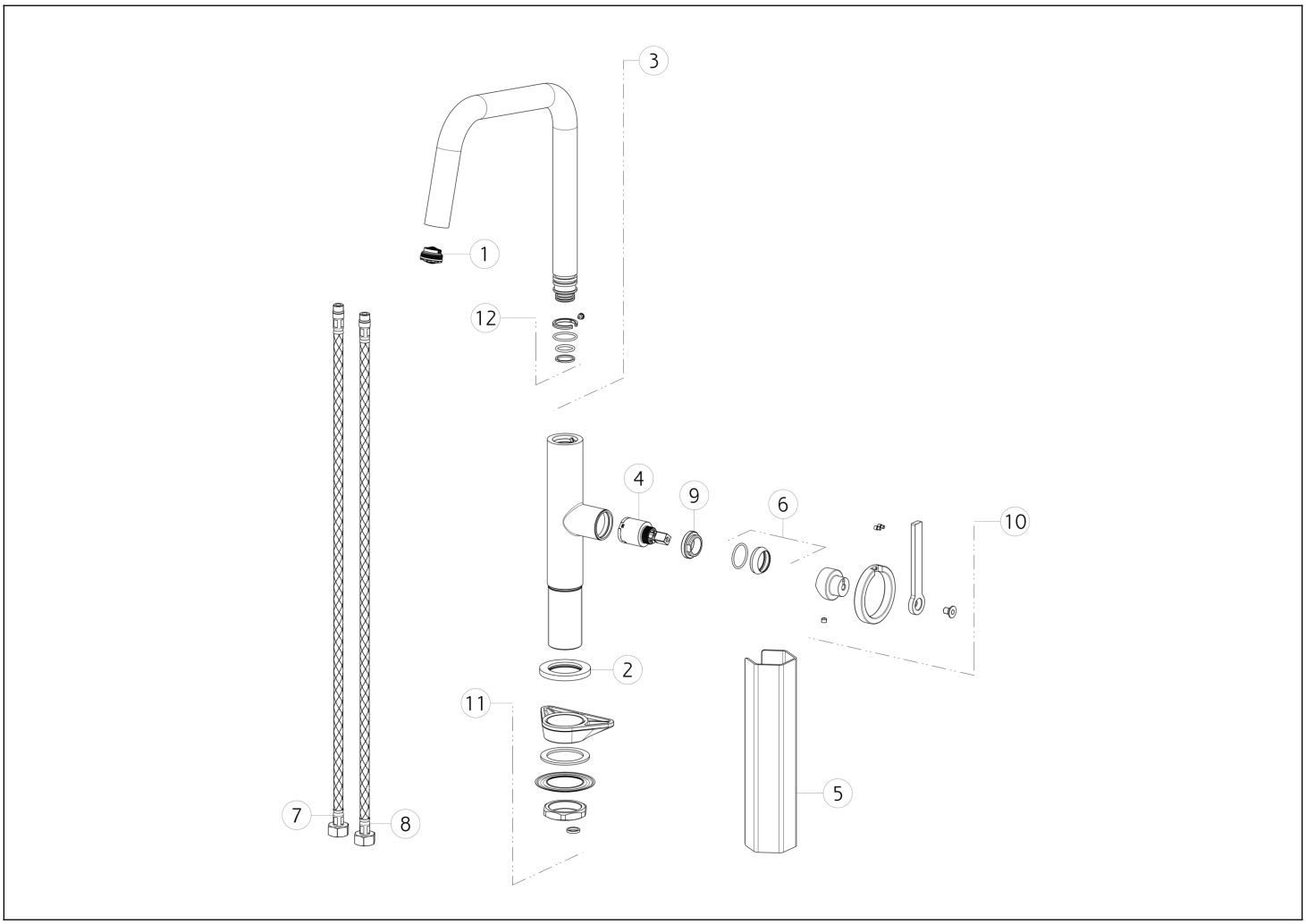

N°	Code	Description
1	SP00499	AÉRATEUR
2	SP00464	BASE
3	SP02566	BEC COMPLET
4	SP00638	CARTOUCHE
5	SP00687	OUTIL SPÉCIAL
6	SP00643	BAGUE DE FINITION

N°	Code	Description
7	SP01811	TUYAU D'ALIMENTATION BLU
8	SP01812	TUYAU D'ALIMENTATION ROUGE
9	SP00651	BAGUE DE FIXATION
10	SP02529	MANCHE
11	SP00462	KIT DE FIXATION
12	SP00977	JOINTS ET BAGUES ANTI-FRICTION

Gessi S.p.A. Parco Gessi, 13037 Serravalle Sesia (Vercelli) Italie Tél. +39 0163 454111 Fax. +39 0163 453150 - www.gessi.com - gessi@gessi.it Conformément à la loi, le présent dessin ne peut être rendu public ni reproduit sans l'autorisation écrite de GESSI S.p.A. Copyright GESSI S.p.A.