GESSI

60201

data di validità
≥ 10/2019



GPF60201000000G000

OFFICINE GESSI

Miscelatore lavello monocomando girevole.

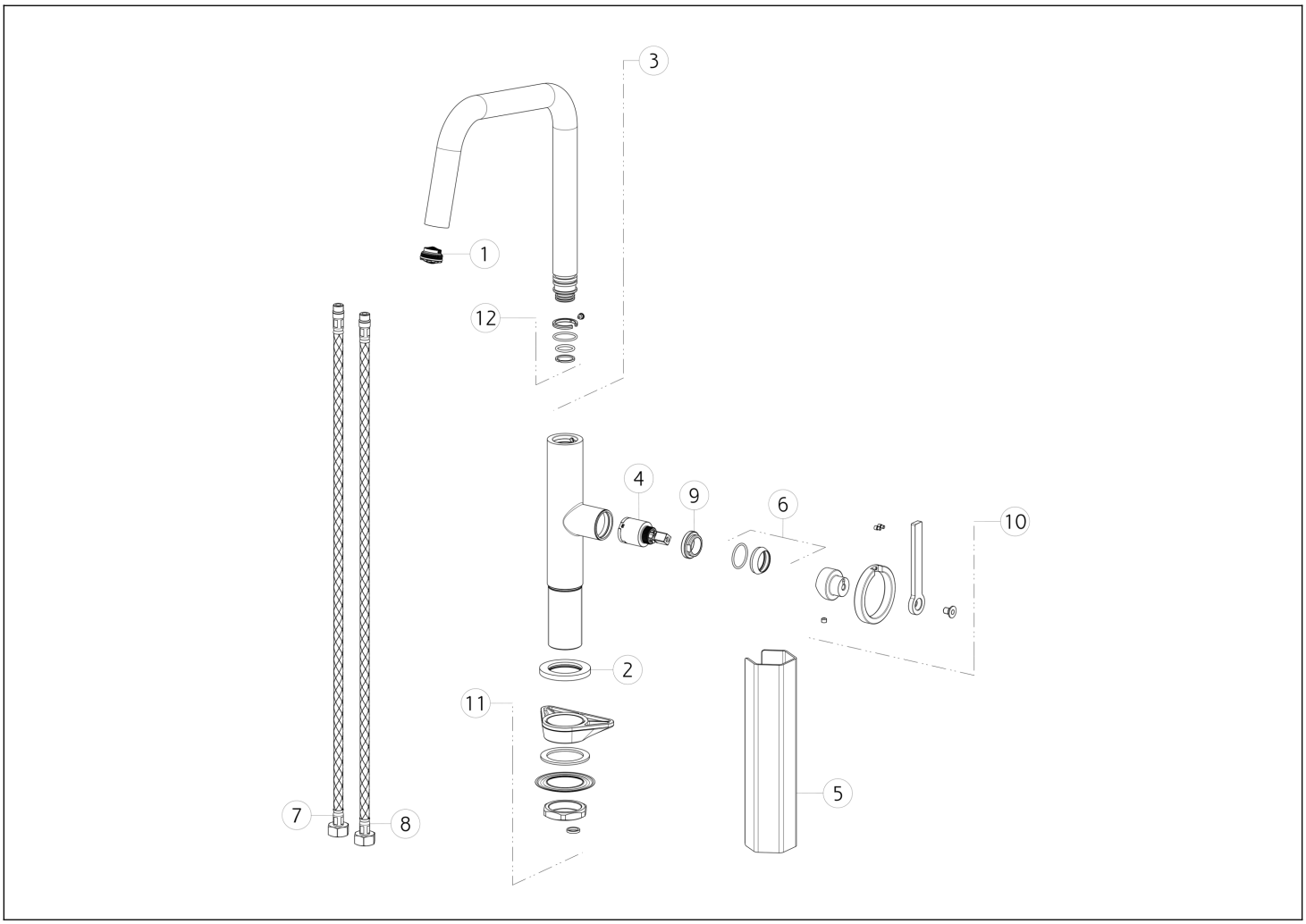

N°	Codice	Descrizione
1	SP00499	AERATORE
2	SP00464	BASETTA
3	SP02566	CANNA COMPLETA
4	SP00638	CARTUCCIA
5	SP00687	CHIAVE
6	SP00643	COPRIGHIERA

N°	Codice	Descrizione
7	SP01811	FLESSIBILE ALIMENTAZIONE BLU
8	SP01812	FLESSIBILE ALIMENTAZIONE ROSSO
9	SP00651	GHIERA SERRAGGIO CARTUCCIA
10	SP02529	MANIGLIA
11	SP00462	SET DI FISSAGGIO
12	SP00977	SET GUARNIZIONI E ANTIFRIZIONE

Gessi S.p.A. Parco Gessi, 13037 Serravalle Sesia (Vercelli) Italia Tel.+39 0163 454111 Fax.+39 0163 453150 - www.gessi.com - gessi@gessi.it Il presente disegno a termine di legge non puo' essere reso pubblico o riprodotto senza l'autorizzazione scritta della GESSI S.p.A. copyright GESSI S.p.A.