GESSI

60305

Gültigkeitsdatum
≥ 01/2020



GPF60305000000G000

STELO

Einhebelmischer mit Schwenkarm.

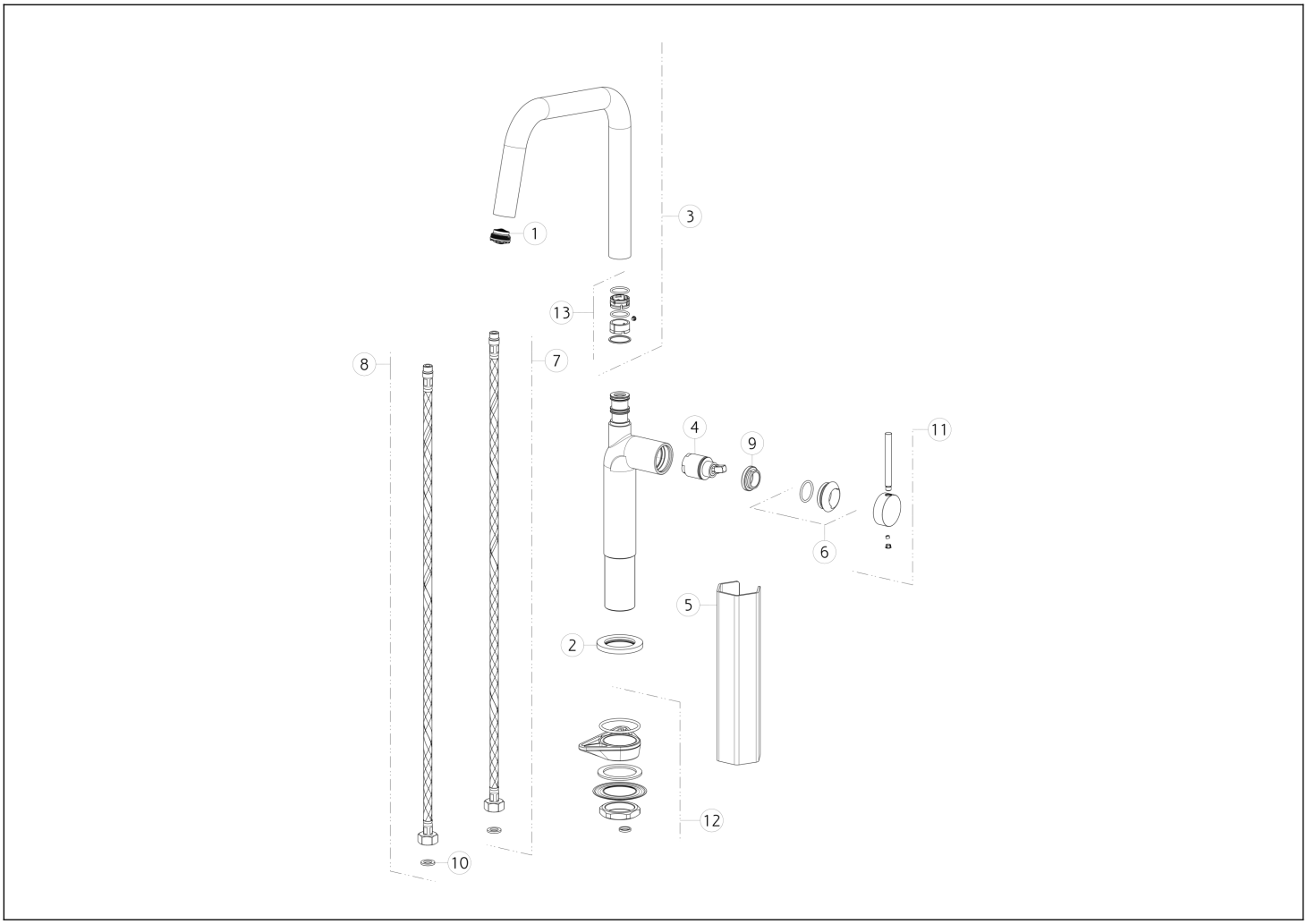

N°	Code	Beschreibung
1	SP00499	BELÜFTER
2	SP00464	BASIS
3	SP02578	KOMPLETTER AUSLAUF
4	SP02572	PATRONE
5	SP00687	SPEZIALWERKZEUG
6	SP02573	FERTIGSTELLUNG RINGMUTTER
7	SP01306	BLU ZULAUFSCHLAUCH

N°	Code	Beschreibung
8	SP01307	ROTER ZULAUFSCHLAUCH
9	SP00651	BEFESTIGUNGSRINGMUTTER
10	SP00064	DICHTUNG
11	SP02574	GRIFF
12	SP00462	BEFESTIGUNGSSATZ
13	SP02570	DICHTUNGEN UND REIBUNGSRINGE

Gessi S.p.A. Parco Gessi, 13037 Serravalle Sesia (Vercelli) Italien Tel. +39 0163 454111 Fax. +39 0163 453150 - www.gessi.com - gessi@gessi.it Die vorliegende Zeichnung darf ohne schriftliche Genehmigung der GESSI S.p.A. nicht veröffentlicht oder vervielfältigt werden. Copyright GESSI S.p.A.