GESSI

60305

date de validité
≥ 01/2020



GPF60305000000G000

STELO

Mitigeur monocommande à bec pivotant.

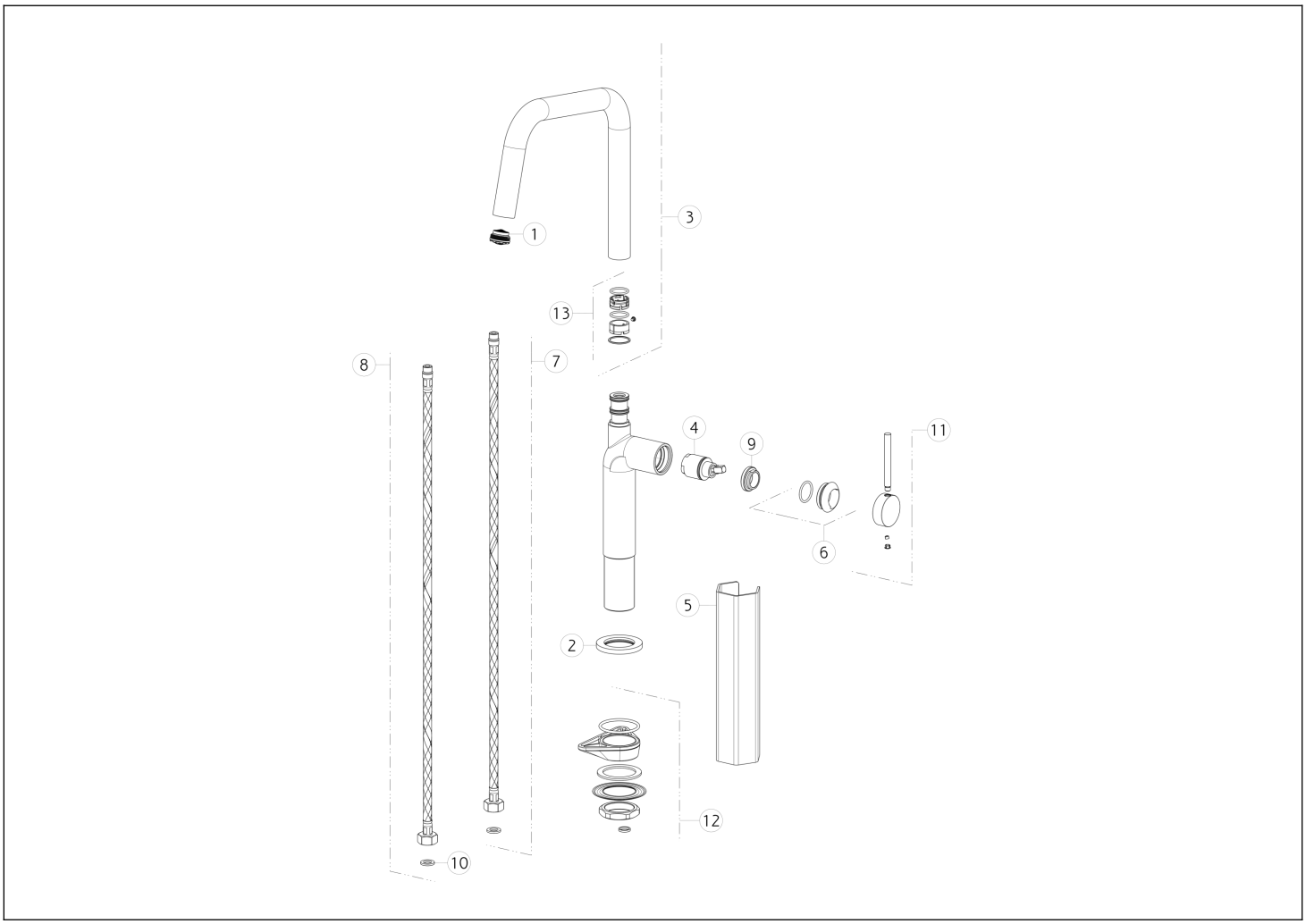

N°	Code	Description
1	SP00499	AÉRATEUR
2	SP00464	BASE
3	SP02578	BEC COMPLET
4	SP02572	CARTOUCHE
5	SP00687	OUTIL SPÉCIAL
6	SP02573	BAGUE DE FINITION
7	SP01306	TUYAU D'ALIMENTATION BLU

N°	Code	Description
8	SP01307	TUYAU D'ALIMENTATION ROUGE
9	SP00651	BAGUE DE FIXATION
10	SP00064	JOINT
11	SP02574	MANCHE
12	SP00462	KIT DE FIXATION
13	SP02570	JOINTS ET BAGUES ANTI-FRICTION

Gessi S.p.A. Parco Gessi, 13037 Serravalle Sesia (Vercelli) Italie Tél. +39 0163 454111 Fax. +39 0163 453150 - www.gessi.com - gessi@gessi.it Conformément à la loi, le présent dessin ne peut être rendu public ni reproduit sans l'autorisation écrite de GESSI S.p.A. Copyright GESSI S.p.A.