GESSI

60307

Gültigkeitsdatum
≥ 11/2019



GPF60307000000G000

STELO

Einhebelmischer mit Schwenkarm Auszugsbrause mit 2 Strahlfunktionen.

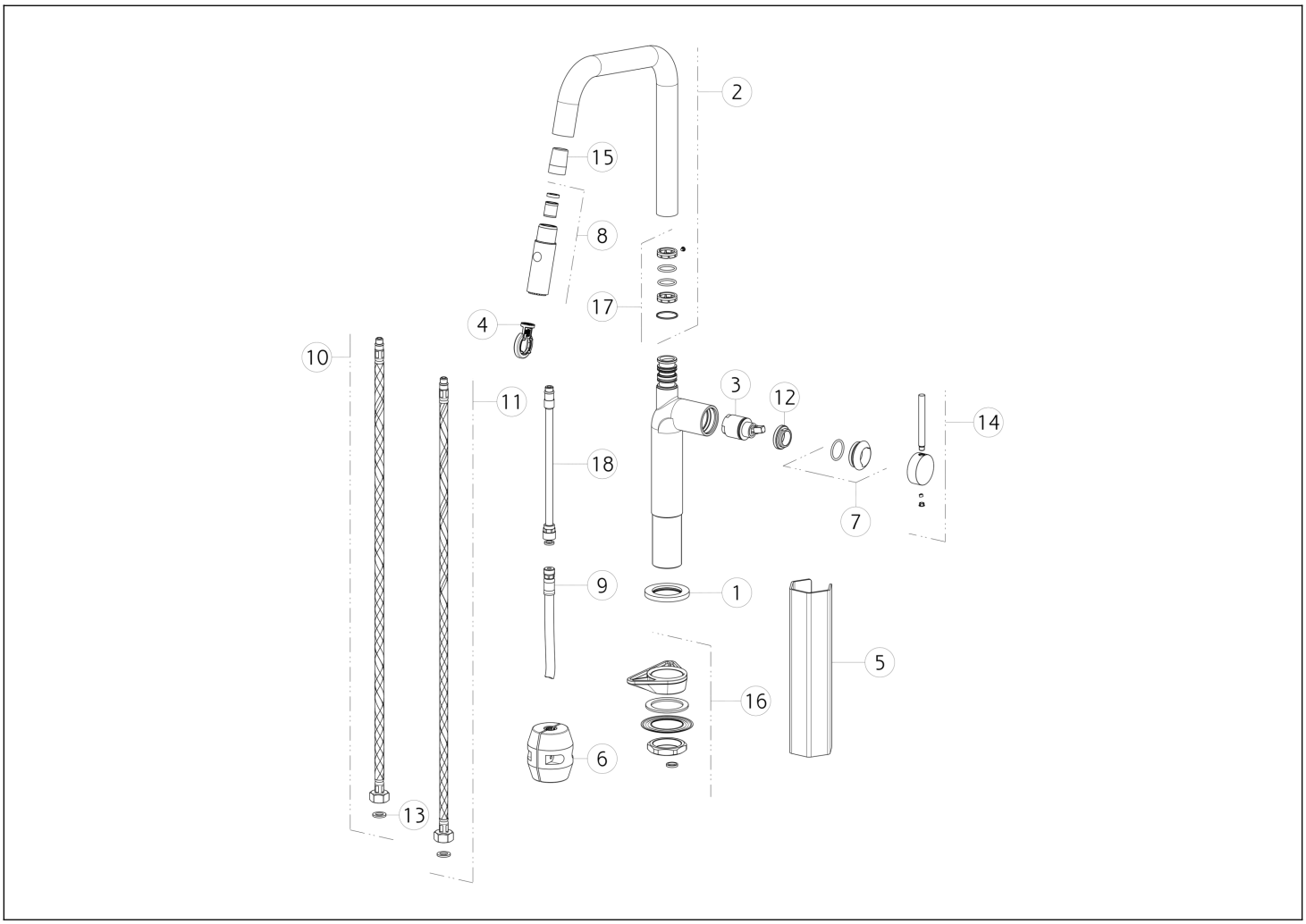

N°	Code	Beschreibung
1	SP00464	BASIS
2	SP02584	KOMPLETTER AUSLAUF
3	SP02572	PATRONE
4	SP00359	SPEZIALWERKZEUG
5	SP00687	SPEZIALWERKZEUG
6	SP00680	GEGENGEWICHT
7	SP02573	FERTIGSTELLUNG RINGMUTTER
8	SP02582	HANDBRAUSE
9	SP02032	SCHLAUCH

N°	Code	Beschreibung
10	SP01591	BLU ZULAUFSCHLAUCH
11	SP01590	ROTER ZULAUFSCHLAUCH
12	SP00651	BEFESTIGUNGSRINGMUTTER
13	SP00064	DICHTUNG
14	SP02574	GRIFF
15	SP02575	BRUSTWARZE
16	SP00462	BEFESTIGUNGSSATZ
17	SP02577	DICHTUNGEN UND REIBUNGSRINGE
18	SP00737	ROHR

Gessi S.p.A. Parco Gessi, 13037 Serravalle Sesia (Vercelli) Italien Tel. +39 0163 454111 Fax. +39 0163 453150 - www.gessi.com - gessi@gessi.it Die vorliegende Zeichnung darf ohne schriftliche Genehmigung der GESSI S.p.A. nicht veröffentlicht oder vervielfältigt werden. Copyright GESSI S.p.A.