GESSI

60307

date de validité
≥ 11/2019



GPF60307000000G000

STELO

Mitigeur monocommande avec douchette extractible à double jet.

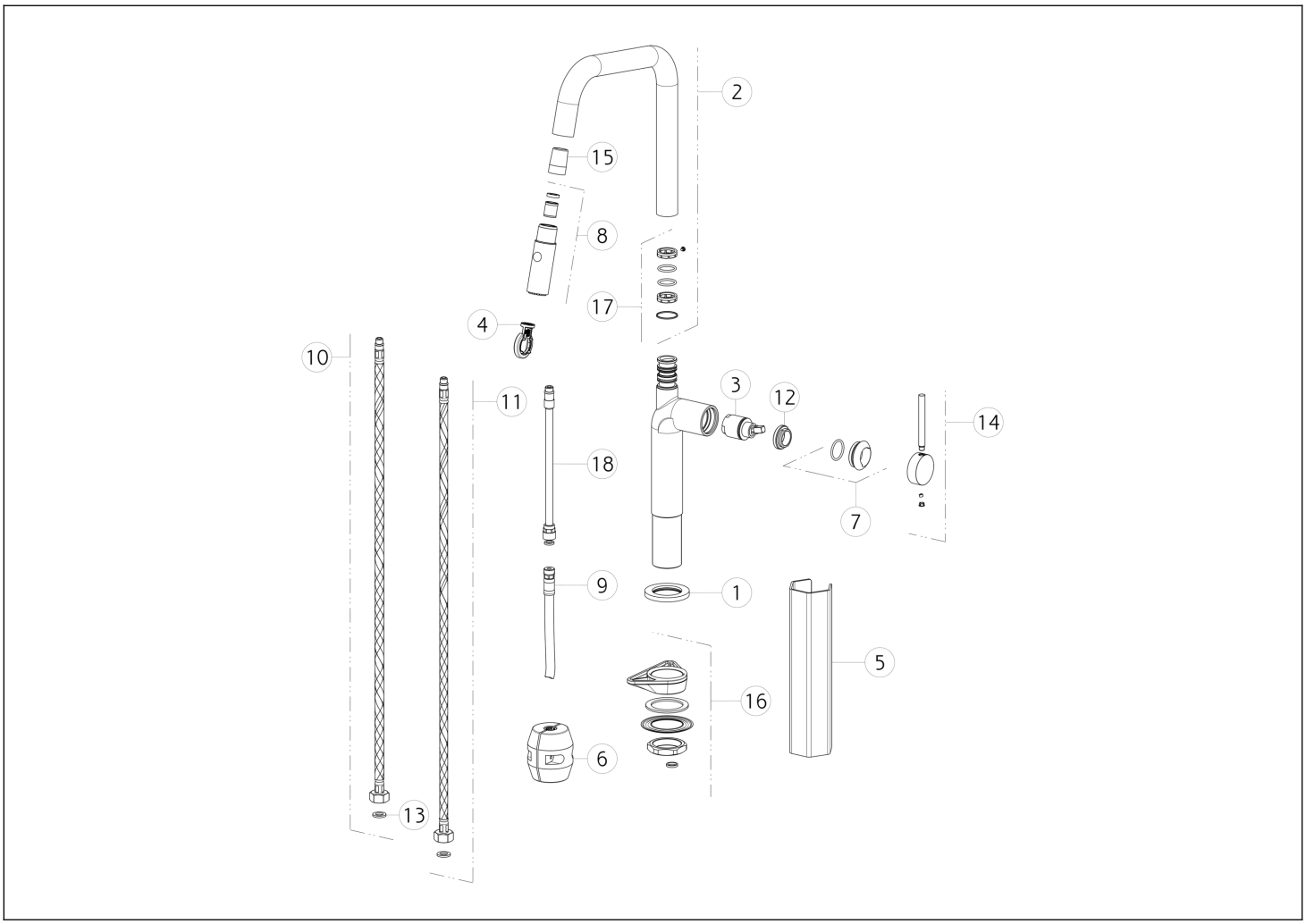

N°	Code	Description
1	SP00464	BASE
2	SP02584	BEC COMPLET
3	SP02572	CARTOUCHE
4	SP00359	OUTIL SPÉCIAL
5	SP00687	OUTIL SPÉCIAL
6	SP00680	CONTREPOIDS
7	SP02573	BAGUE DE FINITION
8	SP02582	DOUCHETTE
9	SP02032	TUYAU

N°	Code	Description
10	SP01591	TUYAU D'ALIMENTATION BLU
11	SP01590	TUYAU D'ALIMENTATION ROUGE
12	SP00651	BAGUE DE FIXATION
13	SP00064	JOINT
14	SP02574	MANCHE
15	SP02575	MAMELON
16	SP00462	KIT DE FIXATION
17	SP02577	JOINTS ET BAGUES ANTI-FRICTION
18	SP00737	TUBE

Gessi S.p.A. Parco Gessi, 13037 Serravalle Sesia (Vercelli) Italie Tél. +39 0163 454111 Fax. +39 0163 453150 - www.gessi.com - gessi@gessi.it Conformément à la loi, le présent dessin ne peut être rendu public ni reproduit sans l'autorisation écrite de GESSI S.p.A. Copyright GESSI S.p.A.