GESSI

60311

GPF60311100000G000

STELO

date de validité
≥ 11/2019



Mitigeur monocommande avec douchette extractible à double jet.

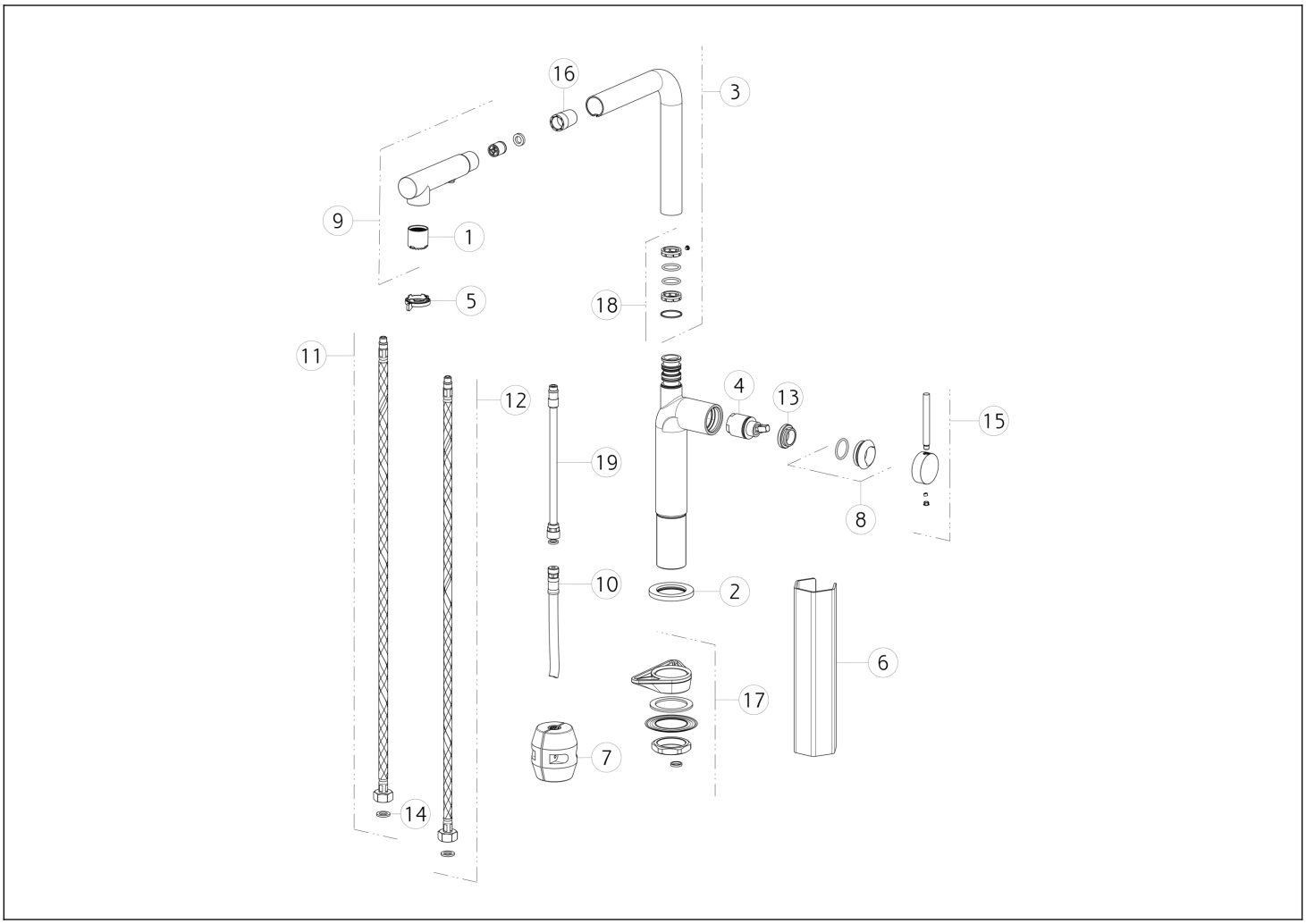

N°	Code	Description
1	SP02066	MOUSSEUR COMPLET
2	SP00464	BASETTE
3	SP02580	BEC COMPLET
4	SP02572	CARTOUCHE
5	SP00448	CLÉ
6	SP00687	CLÉ
7	SP00393	CONTREPOIDS
8	SP02573	CACHE-ÉCROU
9	SP00972	DOUCHETTE
10	SP02597	FLEXIBLE

N°	Code	Description
11	SP01591	FLEXIBLE D'ALIMENTATION BLEU
12	SP01590	FLEXIBLE D'ALIMENTATION ROUGE
13	SP00651	ÉCROU DE SERRAGE DE CARTOUCHE
14	SP00064	JOINT
15	SP02574	MANETTE
16	SP02575	RACCORD
17	SP00462	KIT DE FIXATION
18	SP02577	KIT DE JOINTS ET D'ANTIGEL
19	SP00737	PETIT TUBE

Gessi S.p.A. Parco Gessi, 13037 Serravalle Sesia (Vercelli) Italie Tél. +39 0163 454111 Fax. +39 0163 453150 - www.gessi.com - gessi@gessi.it Conformément à la loi, le présent dessin ne peut être rendu public ni reproduit sans l'autorisation écrite de GESSI S.p.A. Copyright GESSI S.p.A.