GESSI

60311

GPF60311100000G000

STELO

data di validità
≥ 11/2019



Miscelatore lavello monocomando girevole con doccetta estraibile doppio-getto.

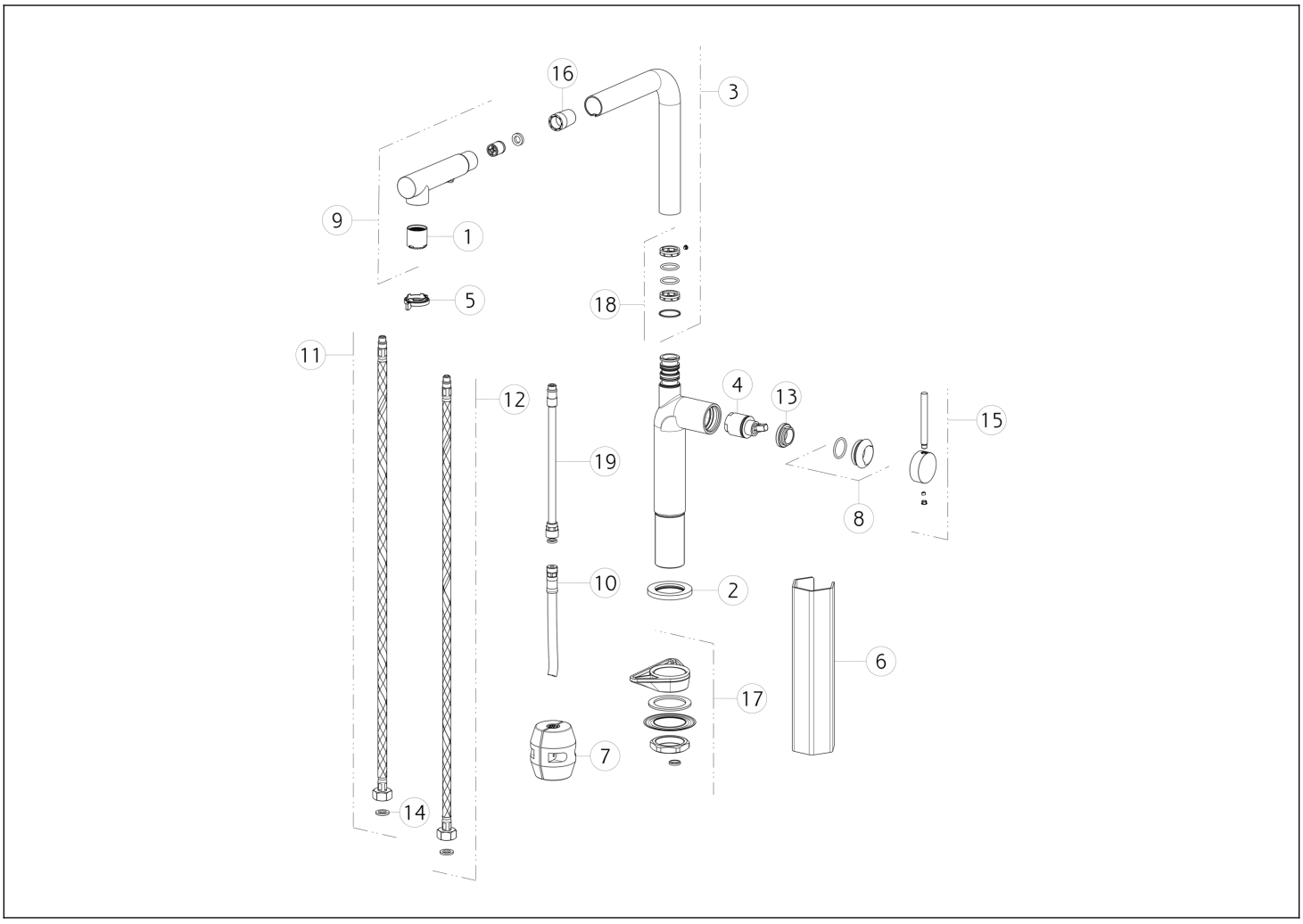

N°	Codice	Descrizione
1	SP02066	AERATORE COMPLETO
2	SP00464	BASETTA
3	SP02580	CANNA COMPLETA
4	SP02572	CARTUCCIA
5	SP00448	CHIAVE
6	SP00687	CHIAVE
7	SP00393	CONTRAPPESO
8	SP02573	COPRIGHIERA
9	SP00972	DOCCETTA
10	SP02597	FLESSIBILE

N°	Codice	Descrizione
11	SP01591	FLESSIBILE ALIMENTAZIONE BLU
12	SP01590	FLESSIBILE ALIMENTAZIONE ROSSO
13	SP00651	GHIERA SERRAGGIO CARTUCCIA
14	SP00064	GUARNIZIONE
15	SP02574	MANIGLIA
16	SP02575	RACCORDO
17	SP00462	SET DI FISSAGGIO
18	SP02577	SET GUARNIZIONI E ANTIFRIZIONE
19	SP00737	TUBETTO

 copyright GESSI S.p.A.