GESSI

60411

data di validità
≥ 12/2019



GPF60411100000G000

INEDITO

Miscelatore lavello monocomando girevole.

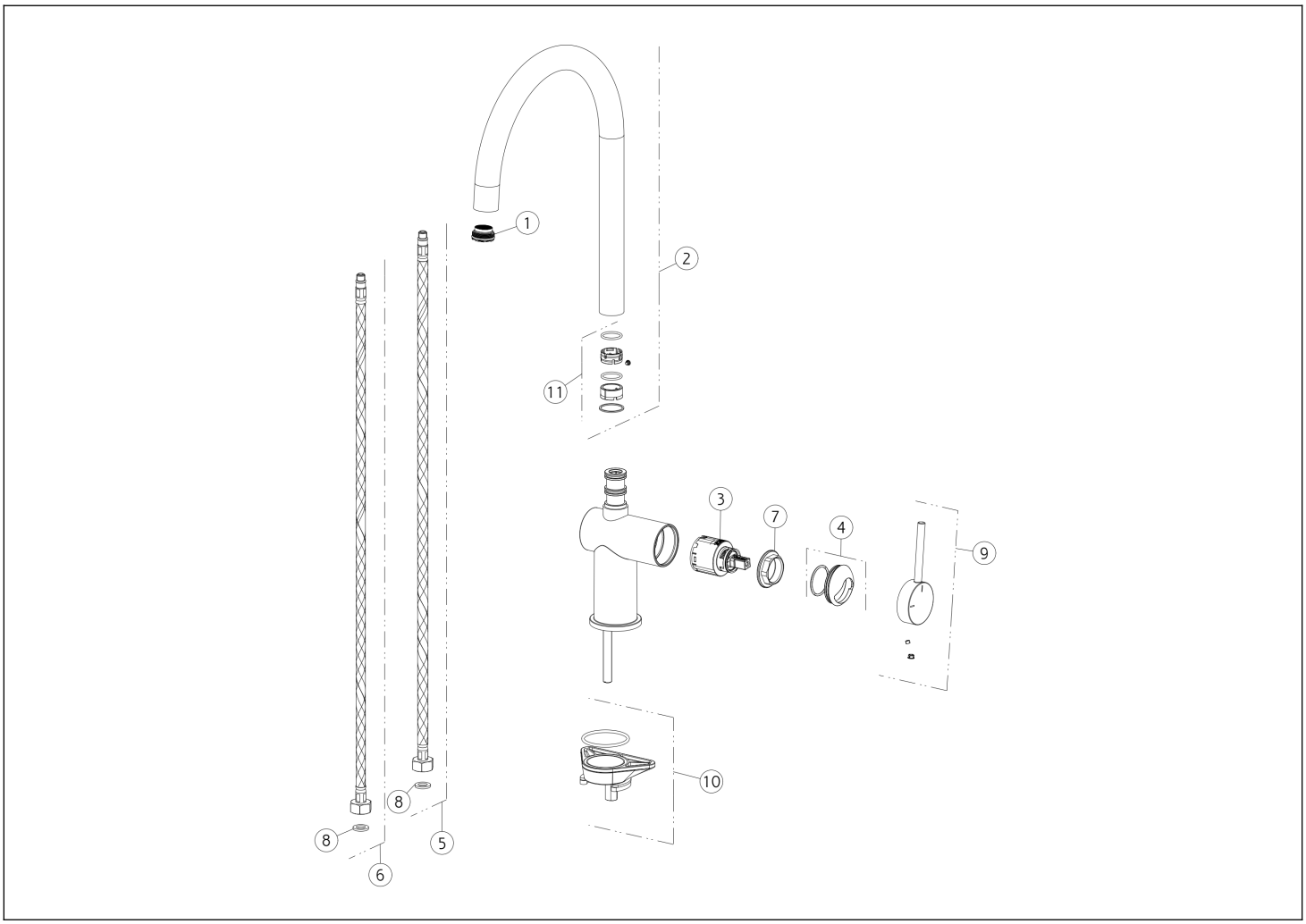

N°	Codice	Descrizione
1	SP00499	AERATORE
2	SP02571	CANNA COMPLETA
3	SP00902	CARTUCCIA
4	SP03280	COPRIGHIERA
5	SP01591	FLESSIBILE ALIMENTAZIONE BLU
6	SP01590	FLESSIBILE ALIMENTAZIONE ROSSO

N°	Codice	Descrizione
7	SP00406	GHIERA SERRAGGIO CARTUCCIA
8	SP00064	GUARNIZIONE
9	SP02860	MANIGLIA
10	SP02917	SET DI FISSAGGIO
11	SP02570	SET GUARNIZIONI E ANTIFRIZIONE

Gessi S.p.A. Parco Gessi, 13037 Serravalle Sesia (Vercelli) Italia Tel.+39 0163 454111 Fax.+39 0163 453150 - www.gessi.com - gessi@gessi.it Il presente disegno a termine di legge non puo' essere reso pubblico o riprodotto senza l'autorizzazione scritta della GESSI S.p.A. copyright GESSI S.p.A.