GESSI

60425

fecha de validez
≥ 12/2019



GPF60425000000G000

INEDITO

Mezclador monomando giratorio con ducha de mano extraíble de doble chorro.

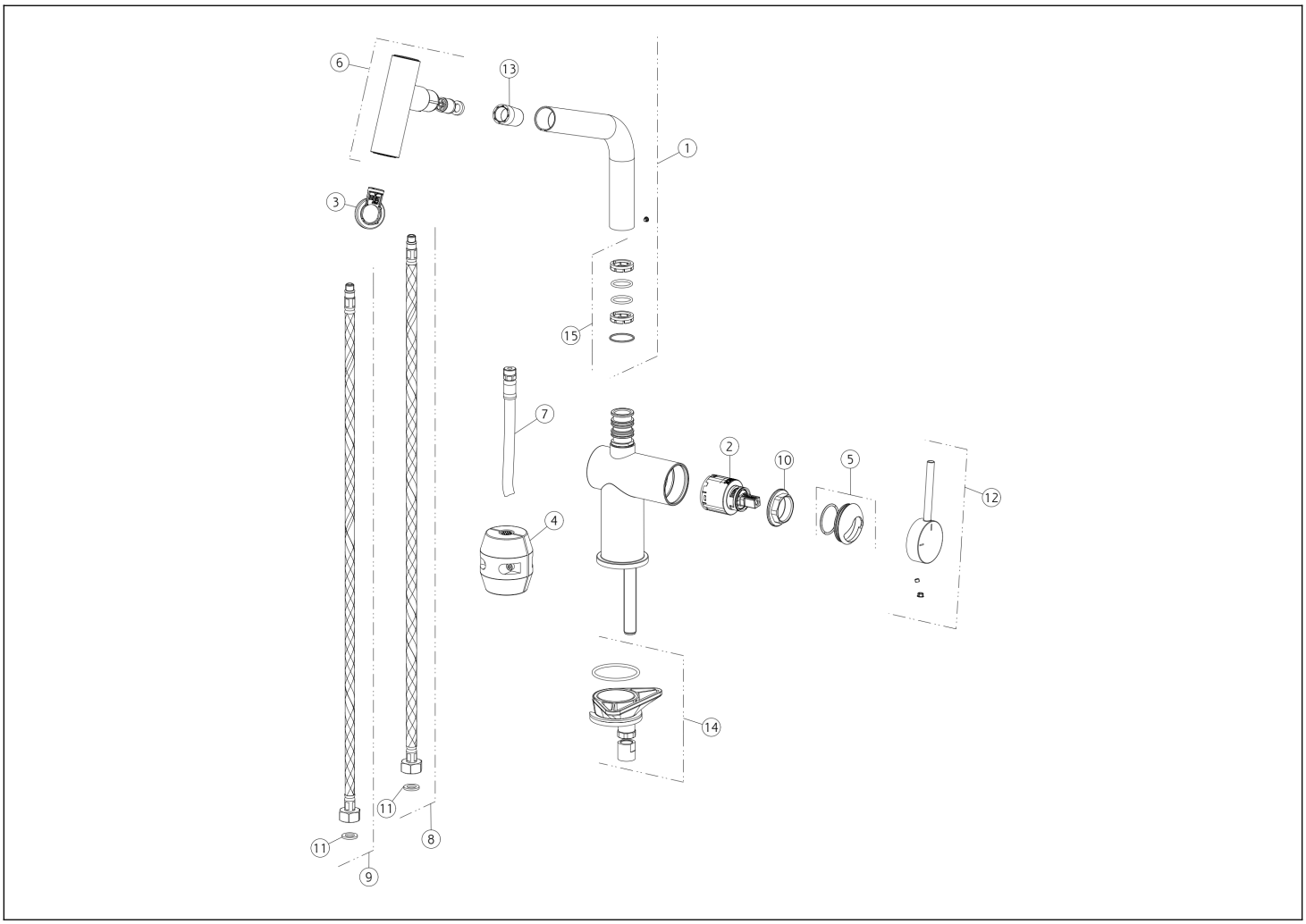

N°	Código	Descripción
1	SP02586	BOQUILLA COMPLETA
2	SP00902	CARTUCHO
3	SP00359	HERRAMIENTA ESPECIAL
4	SP00680	CONTRAPESO
5	SP03280	TUERCA ANULAR DE ACABADO
6	SP02585	DUCHA DE MANO
7	SP01677	MANGUERA
8	SP01591	MANGUERA DE SUMINISTRO BLU

N°	Código	Descripción
9	SP01590	MANGUERA DE SUMINISTRO ROJA
10	SP00406	TUERCA ANULAR DE FIJACIÓN
11	SP00064	JUNTA
12	SP02860	ASA
13	SP02575	PEZÓN
14	SP02857	SET DE FIJACIÓN
15	SP02577	JUNTAS Y ANILLOS ANTIFRICCIÓN

 El presente diseño, de conformidad con la legislación vigente, no puede hacerse público ni reproducirse sin la autorización por escrito de GESSI S.p.A. Copyright GESSI S.p.A.