GESSI

60425

data di validità
≥ 12/2019



GPF60425000000G000

INEDITO

Miscelatore lavello monocomando girevole con doccetta estraibile doppio-getto.

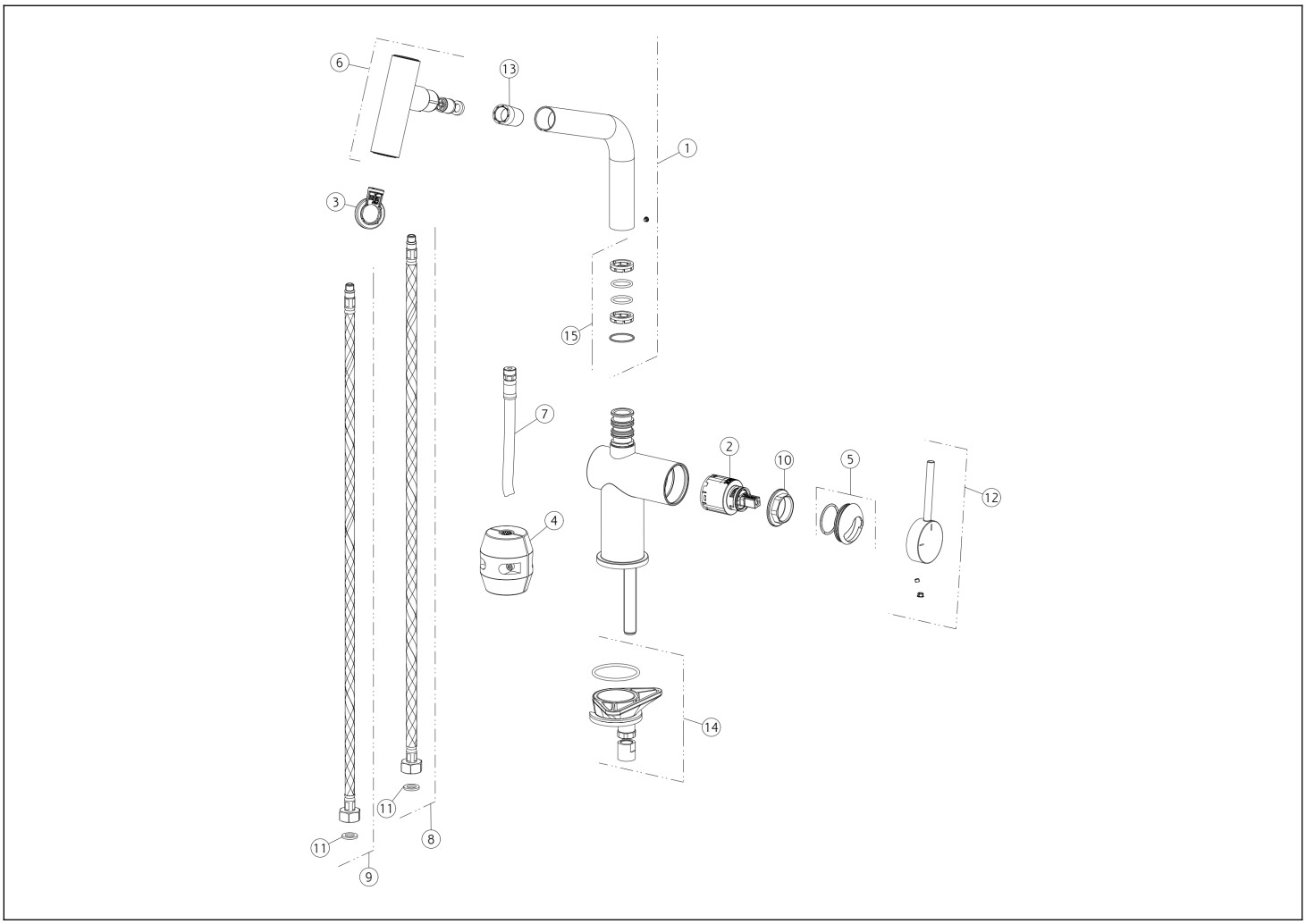

N°	Codice	Descrizione
1	SP02586	CANNA COMPLETA
2	SP00902	CARTUCCIA
3	SP00359	CHIAVE
4	SP00680	CONTRAPPESO
5	SP03280	COPRIGHIERA
6	SP02585	DOCCETTA
7	SP01677	FLESSIBILE
8	SP01591	FLESSIBILE ALIMENTAZIONE BLU

N°	Codice	Descrizione
9	SP01590	FLESSIBILE ALIMENTAZIONE ROSSO
10	SP00406	GHIERA SERRAGGIO CARTUCCIA
11	SP00064	GUARNIZIONE
12	SP02860	MANIGLIA
13	SP02575	RACCORDO
14	SP02857	SET DI FISSAGGIO
15	SP02577	SET GUARNIZIONI E ANTIFRIZIONE

Gessi S.p.A. Parco Gessi, 13037 Serravalle Sesia (Vercelli) Italia Tel.+39 0163 454111 Fax.+39 0163 453150 - www.gessi.com - gessi@gessi.it Il presente disegno a termine di legge non puo' essere reso pubblico o riprodotto senza l'autorizzazione scritta della GESSI S.p.A. copyright GESSI S.p.A.