GESSI

60429

GPF6042900000G000

INEDITO

Gültigkeitsdatum
≥ 11/2019



Semi-Pro Einhebelmischer mit Schwenkarm und Auszugsbrause mit 2 Strahlfunktionen.

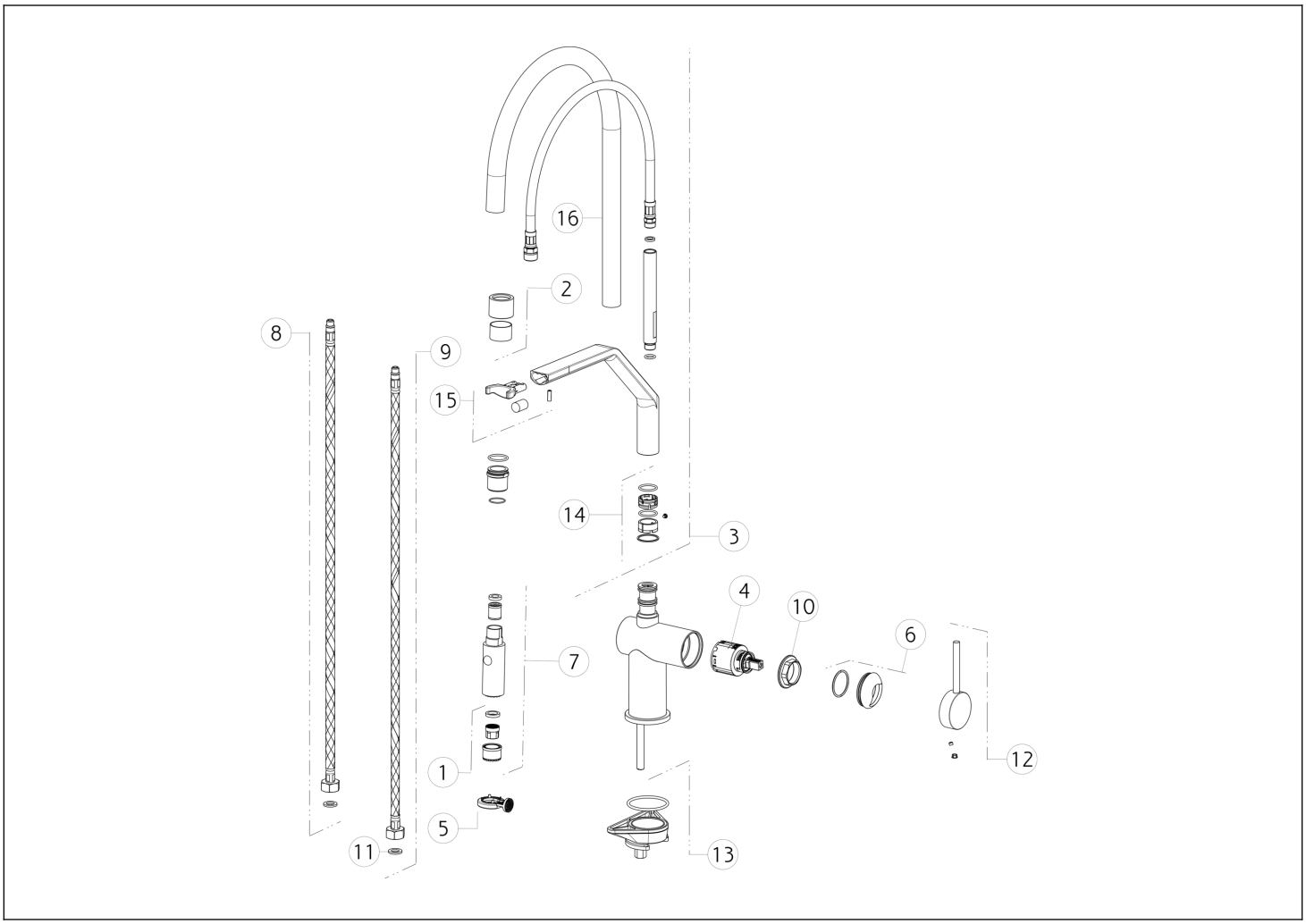

N°	Code	Beschreibung
1	SP00337	LUFTSPRUDLER
2	SP02589	GRIFFADAPTER
3	SP02590	AUSLAUF
4	SP00902	KARTUSCHE
5	SP00359	SCHÜSSEL
6	SP03280	KARTUSCHENMUTTER-ABDECKUNG
7	SP02587	HANDBRAUSE
8	SP01591	FLEX-SCHLAUCH BLAU

N°	Code	Beschreibung
9	SP01590	FLEX-SCHLAUCH ROT
10	SP00406	KARTUSCHENMUTTER
11	SP00064	DICHTUNG
12	SP02860	GRIFF
13	SP02917	BEFESTIGUNGSSET
14	SP02570	DICHTUNGSSET
15	SP02588	BRAUSEHALTER
16	SP02527	BRAUSESCHLAUCH

Gessi S.p.A. Parco Gessi, 13037 Serravalle Sesia (Vercelli) Italien Tel. +39 0163 454111 Fax. +39 0163 453150 - www.gessi.com - gessi@gessi.it Die vorliegende Zeichnung darf ohne schriftliche Genehmigung der GESSI S.p.A. nicht veröffentlicht oder vervielfältigt werden. Copyright GESSI S.p.A.