GESSI

60429

GPF6042900000G000

INEDITO

date de validité
≥ 11/2019



Mitigeur semi-professionel à bec pivotant avec douchette extractible à double jet.

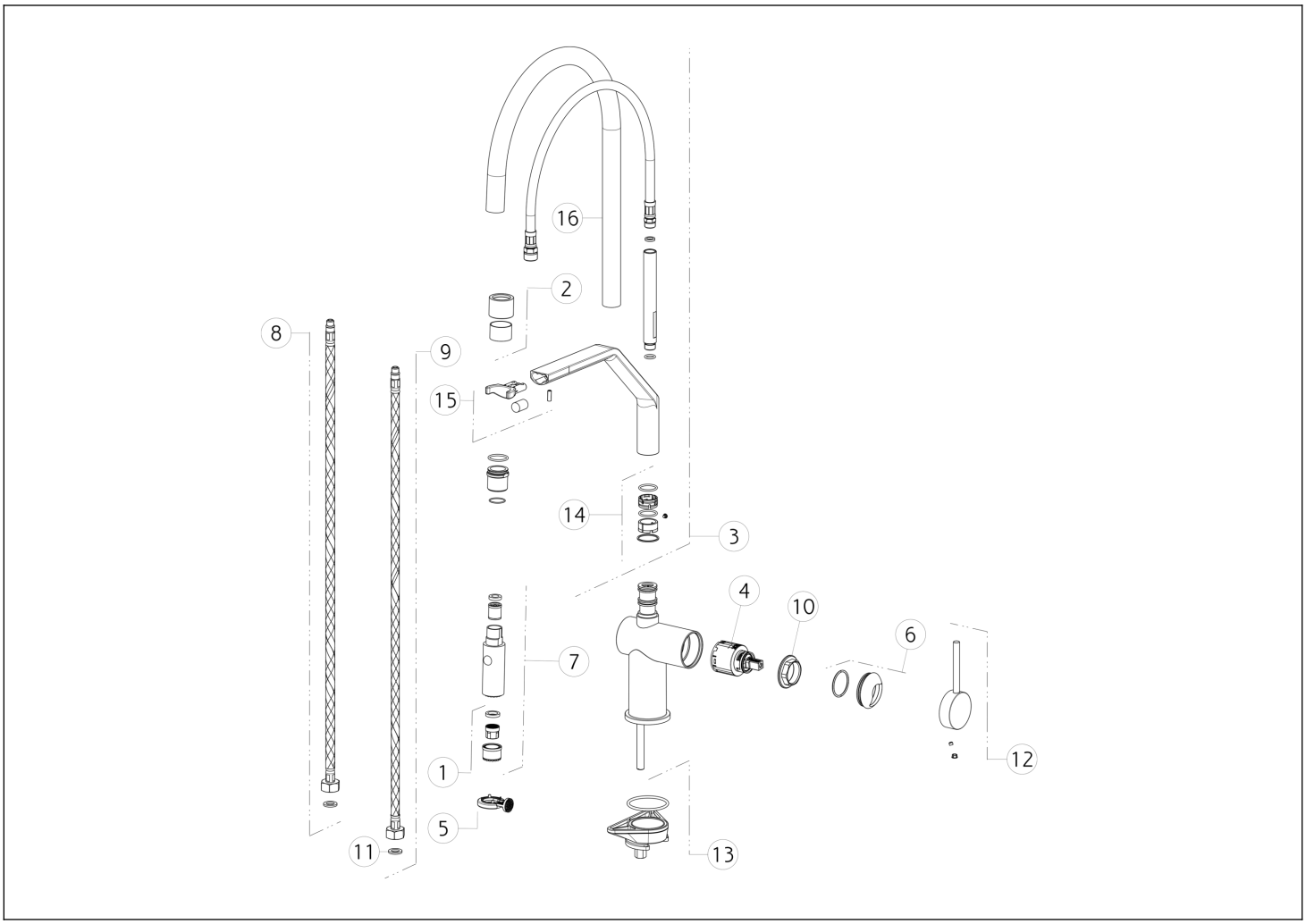

N°	Code	Description
1	SP00337	MOUSSEUR
2	SP02589	BAGUE
3	SP02590	BEC COMPLET
4	SP00902	CARTOUCHE
5	SP00359	CLÉ
6	SP03280	CACHE-ÉCROU
7	SP02587	DOUCHETTE
8	SP01591	FLEXIBLE D'ALIMENTATION BLEU

N°	Code	Description
9	SP01590	FLEXIBLE D'ALIMENTATION ROUGE
10	SP00406	ÉCROU DE SERRAGE DE CARTOUCHE
11	SP00064	JOINT
12	SP02860	MANETTE
13	SP02917	KIT DE FIXATION
14	SP02570	KIT DE JOINTS ET D'ANTIGEL
15	SP02588	SUPPORT
16	SP02527	TUBE

Gessi S.p.A. Parco Gessi, 13037 Serravalle Sesia (Vercelli) Italie Tél. +39 0163 454111 Fax. +39 0163 453150 - www.gessi.com - gessi@gessi.it Conformément à la loi, le présent dessin ne peut être rendu public ni reproduit sans l'autorisation écrite de GESSI S.p.A. Copyright GESSI S.p.A.