GESSI

60433

GPF6043300000G000

INEDITO

Gültigkeitsdatum
≥ 10/2019



Einhebelmischer mit Schwenkarm Auszugsbrause mit 1 Strahlfunktion.

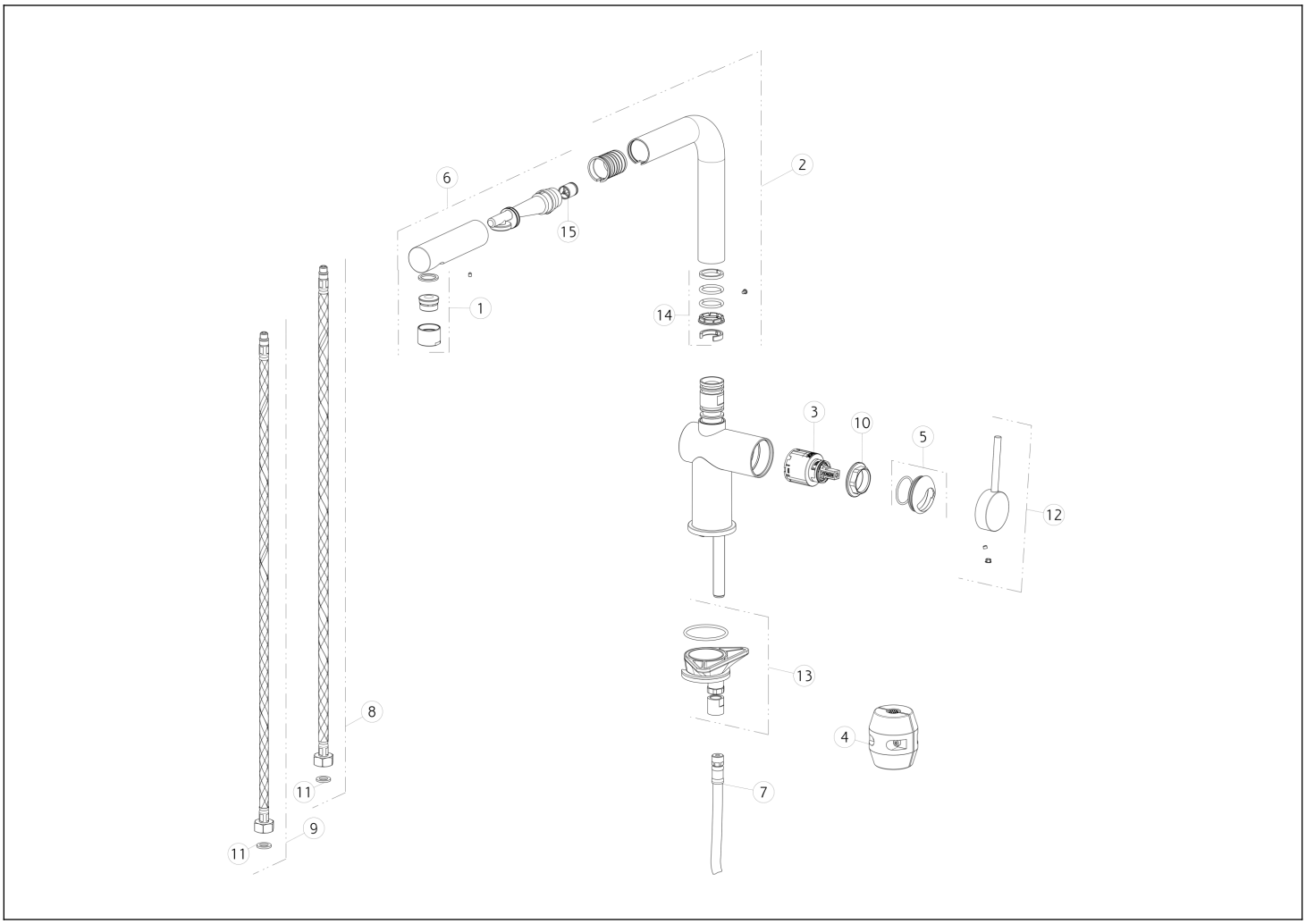

N°	Code	Beschreibung
1	SP00350	LUFTSPRUDLER
2	SP00447	AUSLAUF
3	SP02285	KARTUSCHE
4	SP00680	GEWICHT
5	SP02859	KARTUSCHENMUTTER-ABDECKUNG
6	SP01100	HANDBRAUSE
7	SP02858	BRAUSESCHLAUCH
8	SP01591	FLEX-SCHLAUCH BLAU

N°	Code	Beschreibung
9	SP01590	FLEX-SCHLAUCH ROT
10	SP00406	KARTUSCHENMUTTER
11	SP00064	DICHTUNG
12	SP02860	GRIFF
13	SP02857	BEFESTIGUNGSSET
14	SP00909	DICHTUNGSSET
15	SP00336	RÜCKFLUSSVERHINDERER

Gessi S.p.A. Parco Gessi, 13037 Serravalle Sesia (Vercelli) Italien Tel. +39 0163 454111 Fax. +39 0163 453150 - www.gessi.com - gessi@gessi.it Die vorliegende Zeichnung darf ohne schriftliche Genehmigung der GESSI S.p.A. nicht veröffentlicht oder vervielfältigt werden. Copyright GESSI S.p.A.