GESSI

60433

GPF6043300000G000

INEDITO

fecha de validez
≥ 10/2019



Mezclador monomando giratorio con ducha de mano extraíble de un solo chorro.

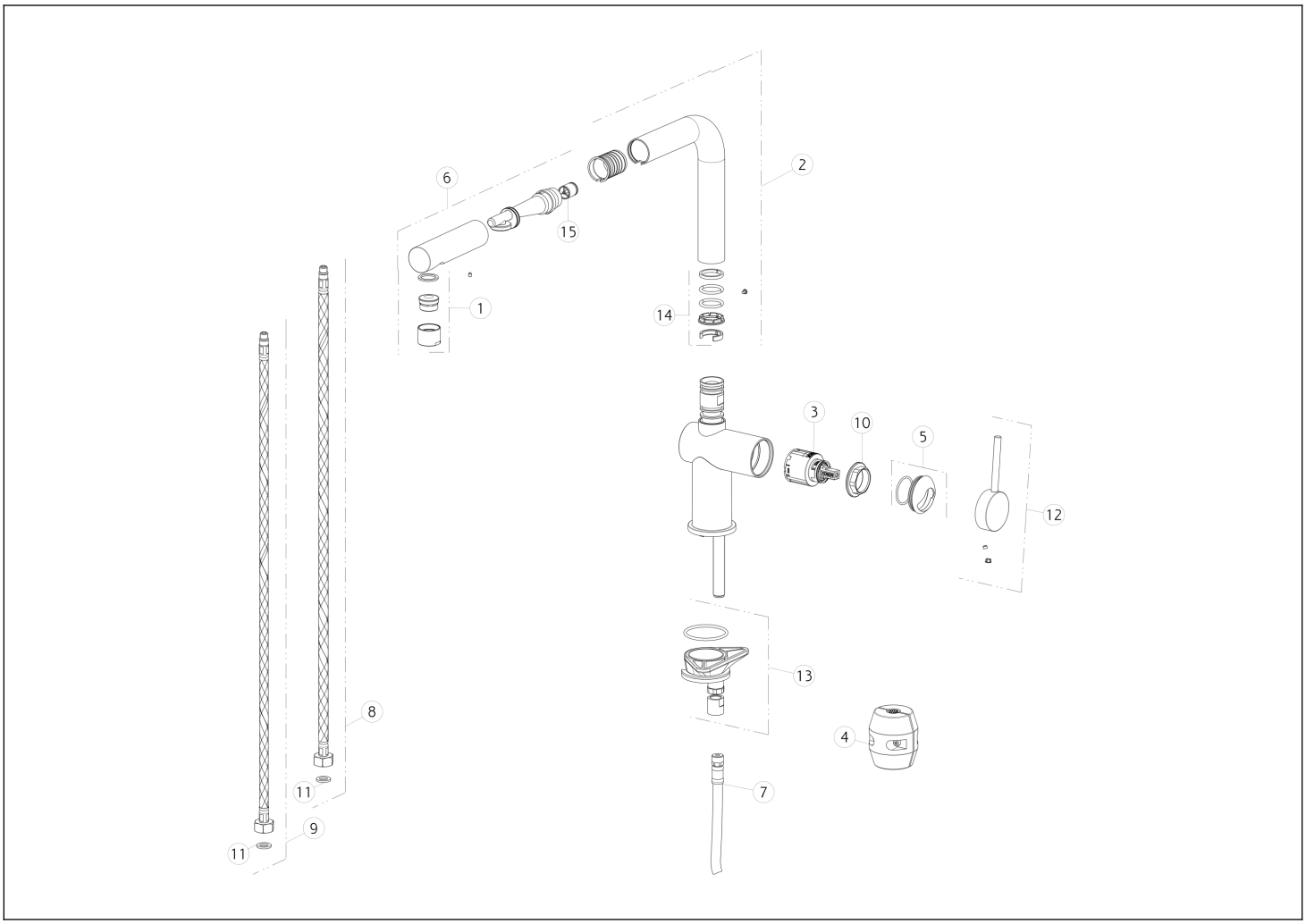

N°	Código	Descripción
1	SP00350	AIREADOR COMPLETO
2	SP00447	BOQUILLA COMPLETA
3	SP02285	CARTUCHO
4	SP00680	CONTRAPESO
5	SP02859	TUERCA ANULAR DE ACABADO
6	SP01100	DUCHA DE MANO
7	SP02858	MANGUERA
8	SP01591	MANGUERA DE SUMINISTRO BLU

N°	Código	Descripción
9	SP01590	MANGUERA DE SUMINISTRO ROJA
10	SP00406	TUERCA ANULAR DE FIJACIÓN
11	SP00064	JUNTA
12	SP02860	ASA
13	SP02857	SET DE FIJACIÓN
14	SP00909	JUNTAS Y ANILLOS ANTIFRICCIÓN
15	SP00336	VÁLVULA ANTIRRETORNO

 El presente diseño, de conformidad con la legislación vigente, no puede hacerse público ni reproducirse sin la autorización por escrito de GESSI S.p.A. Copyright GESSI S.p.A.