GESSI

# 60433

GPF6043300000G000

INEDITO

data di validità
≥ 10/2019



Single-lever sink mixer with pull-out single-jet handshower.

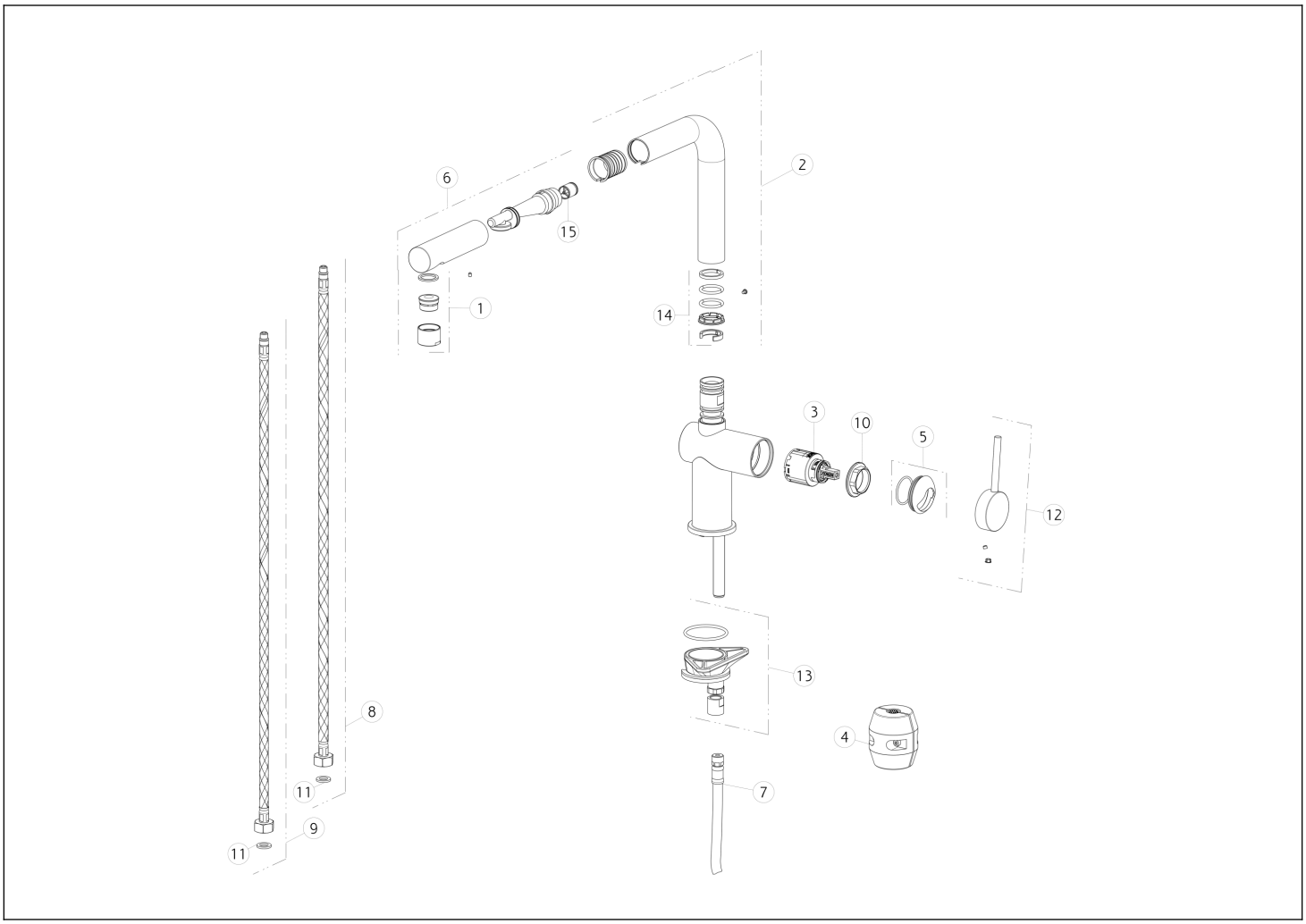


| N° | Codice | Descrizione |
|---|---|---|
| 1 | SP00350 | AERATORE COMPLETO |
| 2 | SP00447 | CANNA COMPLETA |
| 3 | SP02285 | CARTUCCIA |
| 4 | SP00680 | CONTRAPPESO |
| 5 | SP02859 | COPRIGHIERA |
| 6 | SP01100 | DOCCETTA |
| 7 | SP02858 | FLESSIBILE |
| 8 | SP01591 | FLESSIBILE ALIMENTAZIONE BLU |

| N° | Codice | Descrizione |
|---|---|---|
| 9 | SP01590 | FLESSIBILE ALIMENTAZIONE ROSSO |
| 10 | SP00406 | GHIERA SERRAGGIO CARTUCCIA |
| 11 | SP00064 | GUARNIZIONE |
| 12 | SP02860 | MANIGLIA |
| 13 | SP02857 | SET DI FISSAGGIO |
| 14 | SP00909 | SET GUARNIZIONI E ANTIFRIZIONE |
| 15 | SP00336 | VALVOLA DI NON RITORNO |

Gessi S.p.A. Parco Gessi, 13037 Serravalle Sesia (Vercelli) Italia Tel.+39 0163 454111 Fax.+39 0163 453150 - www.gessi.com - gessi@gessi.it Il presente disegno a termine di legge non puo' essere reso pubblico o riprodotto senza l'autorizzazione scritta della GESSI S.p.A. copyright GESSI S.p.A.