GESSI

60435

GPF60435000000G000

INEDITO

Gültigkeitsdatum
≥ 11/2019



Einhebelmischer mit Schwenkarm Auszugsbrause mit 2 Strahlfunktionen.

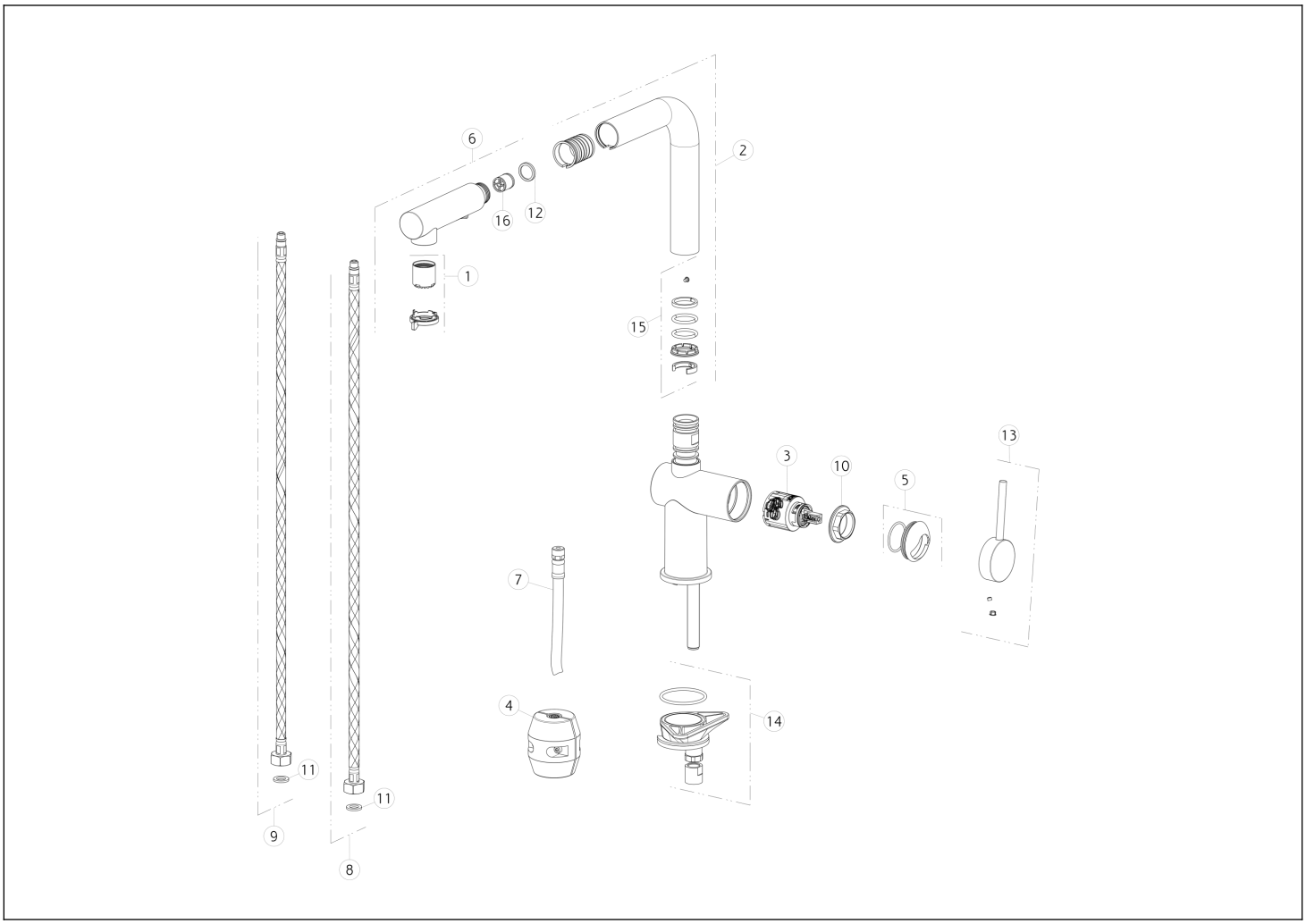

N°	Code	Beschreibung
1	SP00449	KOMPLETTER BELÜFTER
2	SP00447	KOMPLETTER AUSLAUF
3	SP02285	PATRONE
4	SP00680	GEGENGEWICHT
5	SP02859	FERTIGSTELLUNG RINGMUTTER
6	SP00450	HANDBRAUSE
7	SP02858	SCHLAUCH
8	SP01591	BLU ZULAUFSCHLAUCH

N°	Code	Beschreibung
9	SP01590	ROTER ZULAUFSCHLAUCH
10	SP00406	BEFESTIGUNGSRINGMUTTER
11	SP00064	DICHTUNG
12	SP00243	DICHTUNG
13	SP02860	GRIFF
14	SP02857	BEFESTIGUNGSSATZ
15	SP00909	DICHTUNGEN UND REIBUNGSRINGE
16	SP00014	RÜCKSCHLAGVENTIL

 Die vorliegende Zeichnung darf ohne schriftliche Genehmigung der GESSI S.p.A. nicht veröffentlicht oder vervielfältigt werden. Copyright GESSI S.p.A.