GESSI

60435

GPF60435000000G000

INEDITO

fecha de validez
≥ 11/2019



Mezclador monomando giratorio con ducha de mano extraíble de doble chorro.

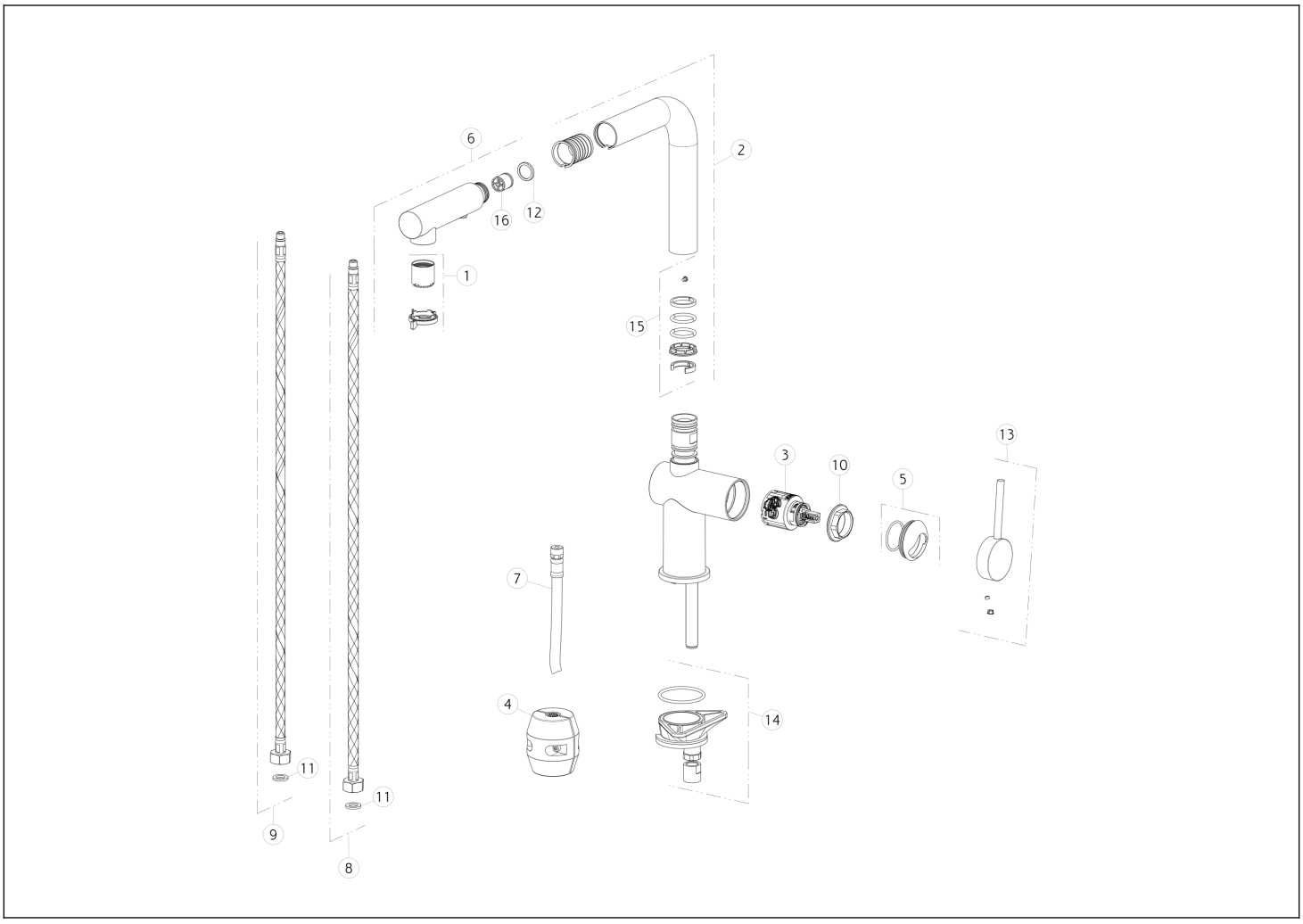

N°	Código	Descripción
1	SP00449	AIREADOR COMPLETO
2	SP00447	BOQUILLA COMPLETA
3	SP02285	CARTUCHO
4	SP00680	CONTRAPESO
5	SP02859	TUERCA ANULAR DE ACABADO
6	SP00450	DUCHA DE MANO
7	SP02858	MANGUERA
8	SP01591	MANGUERA DE SUMINISTRO BLU

N°	Código	Descripción
9	SP01590	MANGUERA DE SUMINISTRO ROJA
10	SP00406	TUERCA ANULAR DE FIJACIÓN
11	SP00064	JUNTA
12	SP00243	JUNTA
13	SP02860	ASA
14	SP02857	SET DE FIJACIÓN
15	SP00909	JUNTAS Y ANILLOS ANTIFRICCIÓN
16	SP00014	VÁLVULA ANTIRRETORNO

 El presente diseño, de conformidad con la legislación vigente, no puede hacerse público ni reproducirse sin la autorización por escrito de GESSI S.p.A. Copyright GESSI S.p.A.