GESSI

60435

GPF60435000000G000

INEDITO

date de validité
≥ 11/2019



Mitigeur monocommande avec douchette extractible à double jet.

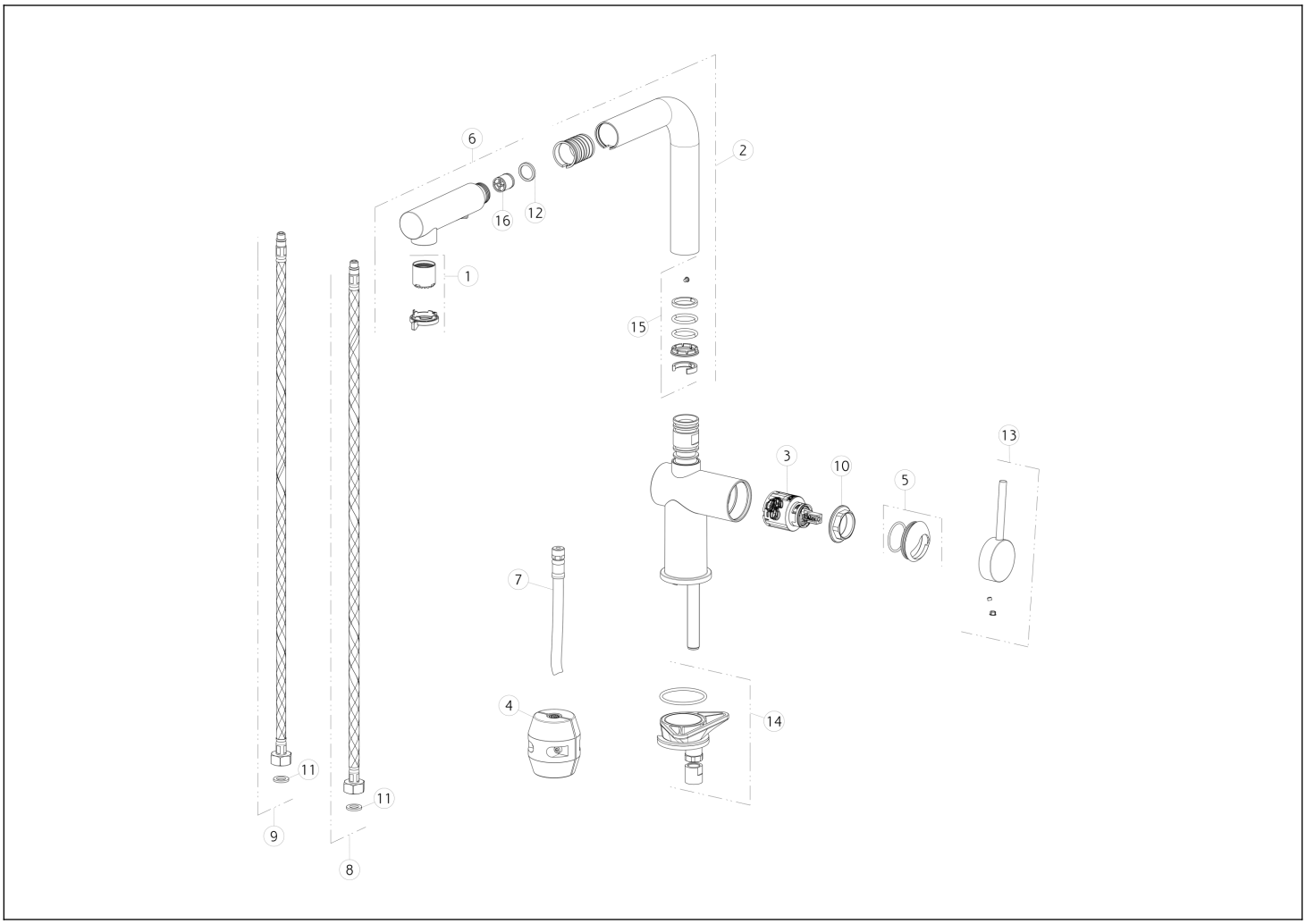

N°	Code	Description
1	SP00449	AÉRATEUR COMPLET
2	SP00447	BEC COMPLET
3	SP02285	CARTOUCHE
4	SP00680	CONTREPOIDS
5	SP02859	BAGUE DE FINITION
6	SP00450	DOUCHETTE
7	SP02858	TUYAU
8	SP01591	TUYAU D'ALIMENTATION BLU

N°	Code	Description
9	SP01590	TUYAU D'ALIMENTATION ROUGE
10	SP00406	BAGUE DE FIXATION
11	SP00064	JOINT
12	SP00243	JOINT
13	SP02860	MANCHE
14	SP02857	KIT DE FIXATION
15	SP00909	JOINTS ET BAGUES ANTI-FRICTION
16	SP00014	CLAPET ANTI-RETOUR

Gessi S.p.A. Parco Gessi, 13037 Serravalle Sesia (Vercelli) Italie Tél. +39 0163 454111 Fax. +39 0163 453150 - www.gessi.com - gessi@gessi.it Conformément à la loi, le présent dessin ne peut être rendu public ni reproduit sans l'autorisation écrite de GESSI S.p.A. Copyright GESSI S.p.A.