GESSI

60435

GPF60435000000G000

INEDITO

data di validità
≥ 11/2019



Single-lever sink mixer with pull-out dual-jet handshower.

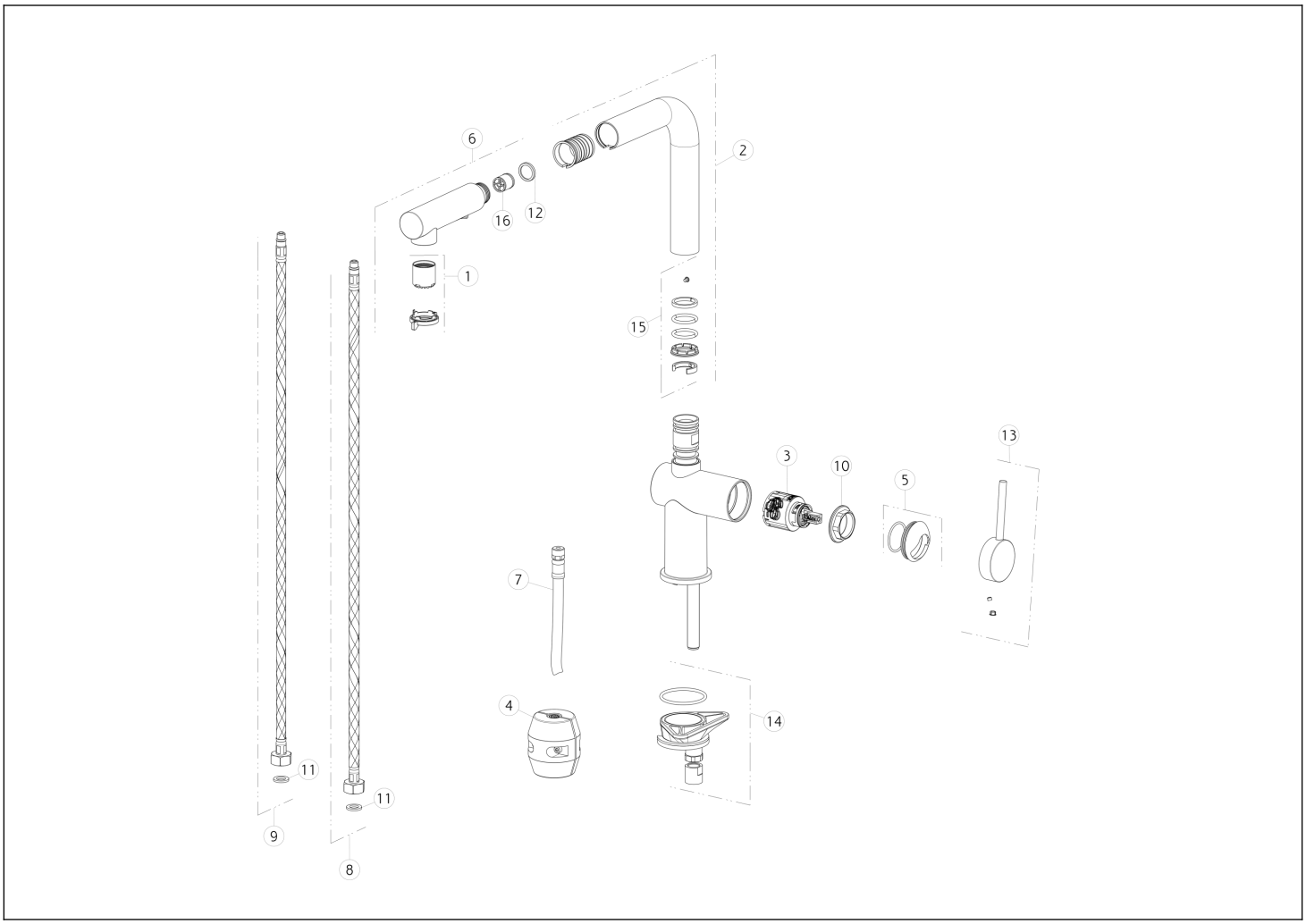

N°	Codice	Descrizione
1	SP00449	AERATORE COMPLETO
2	SP00447	CANNA COMPLETA
3	SP02285	CARTUCCIA
4	SP00680	CONTRAPPESO
5	SP02859	COPRIGHIERA
6	SP00450	DOCCETTA
7	SP02858	FLESSIBILE
8	SP01591	FLESSIBILE ALIMENTAZIONE BLU

N°	Codice	Descrizione
9	SP01590	FLESSIBILE ALIMENTAZIONE ROSSO
10	SP00406	GHIERA SERRAGGIO CARTUCCIA
11	SP00064	GUARNIZIONE
12	SP00243	GUARNIZIONE
13	SP02860	MANIGLIA
14	SP02857	SET DI FISSAGGIO
15	SP00909	SET GUARNIZIONI E ANTIFRIZIONE
16	SP00014	VALVOLA DI NON RITORNO

Gessi S.p.A. Parco Gessi, 13037 Serravalle Sesia (Vercelli) Italia Tel.+39 0163 454111 Fax.+39 0163 453150 - www.gessi.com - gessi@gessi.it Il presente disegno a termine di legge non puo' essere reso pubblico o riprodotto senza l'autorizzazione scritta della GESSI S.p.A. copyright GESSI S.p.A.