GESSI

60471

Gültigkeitsdatum
≥ 01/2020



GPF60471000000G000

INEDITO

Einhebelmischer mit Schwenkarm.

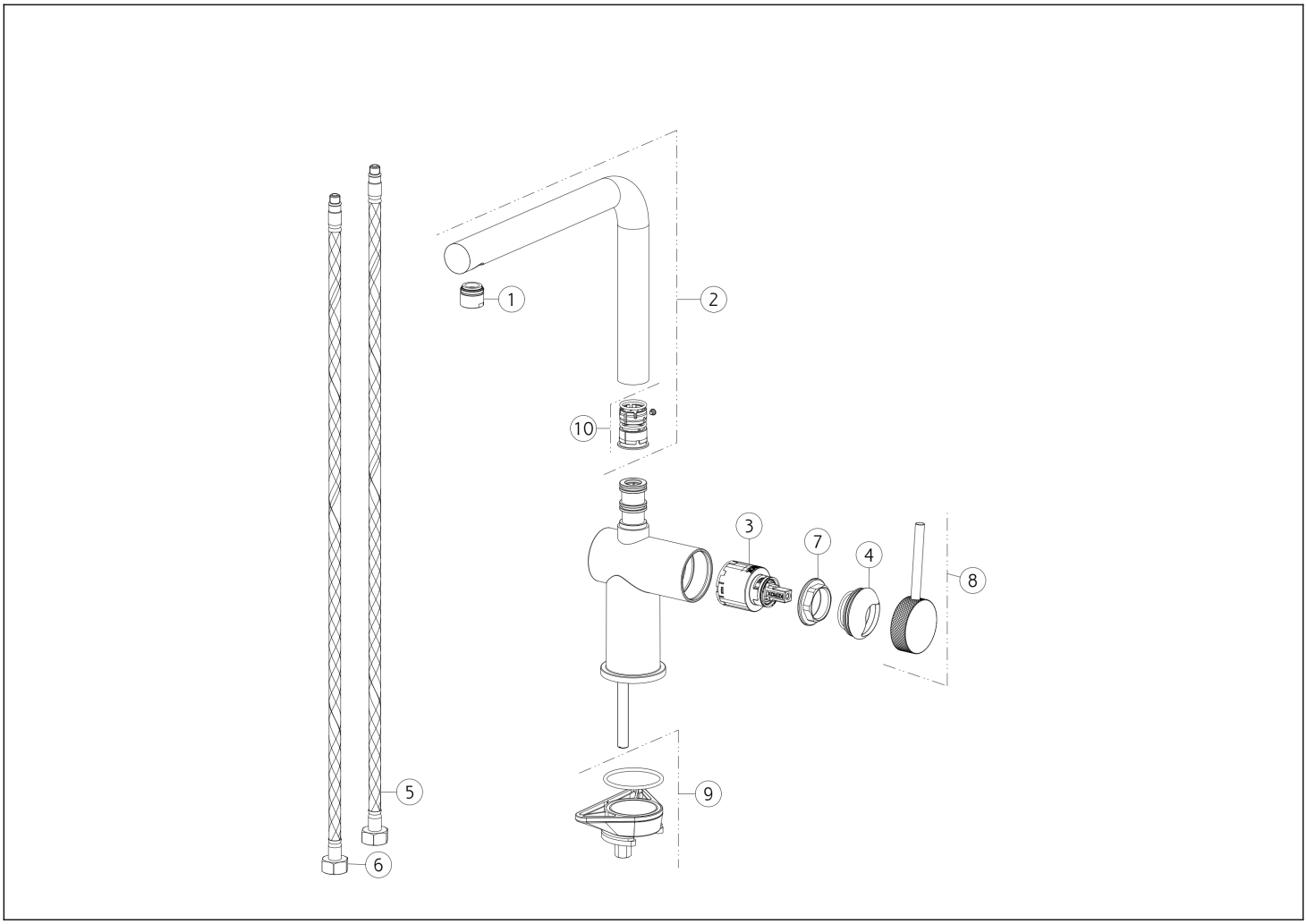

N°	Code	Beschreibung
1	SP00437	KOMPLETTER BELÜFTER
2	SP02579	KOMPLETTER AUSLAUF
3	SP00902	PATRONE
4	SP03280	FERTIGSTELLUNG RINGMUTTER
5	SP01591	BLU ZULAUFSCHLAUCH

N°	Code	Beschreibung
6	SP01590	ROTER ZULAUFSCHLAUCH
7	SP00406	BEFESTIGUNGSRINGMUTTER
8	SP02400	GRIFF
9	SP02917	BEFESTIGUNGSSATZ
10	SP02570	DICHTUNGEN UND REIBUNGSRINGE

Gessi S.p.A. Parco Gessi, 13037 Serravalle Sesia (Vercelli) Italien Tel. +39 0163 454111 Fax. +39 0163 453150 - www.gessi.com - gessi@gessi.it Die vorliegende Zeichnung darf ohne schriftliche Genehmigung der GESSI S.p.A. nicht veröffentlicht oder vervielfältigt werden. Copyright GESSI S.p.A.