GESSI

60471

fecha de validez
≥ 01/2020



GPF60471000000G000

INEDITO

Mezclador monomando giratorio.

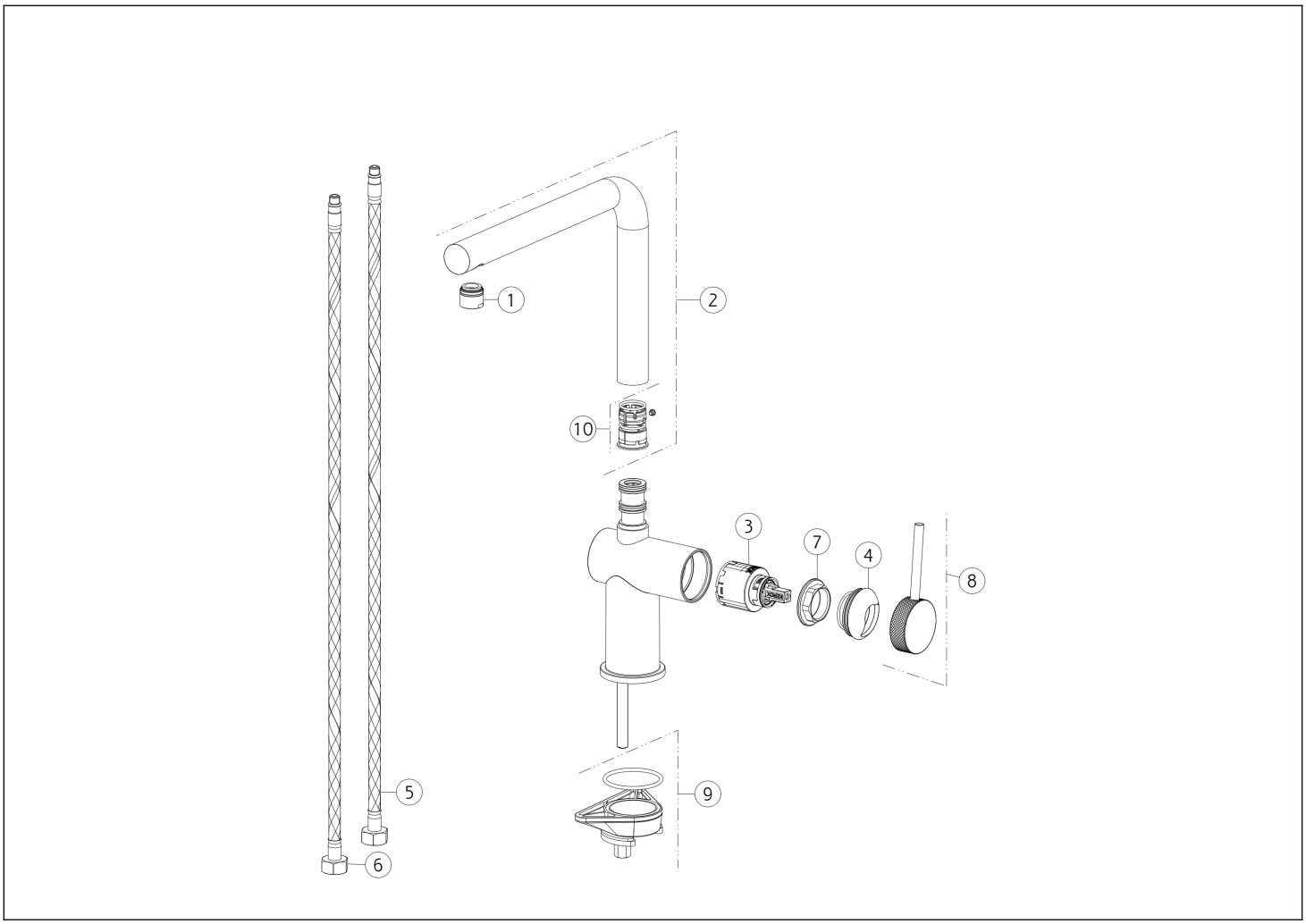

N°	Código	Descripción
1	SP00437	AIREADOR COMPLETO
2	SP02579	BOQUILLA COMPLETA
3	SP00902	CARTUCHO
4	SP03280	TUERCA ANULAR DE ACABADO
5	SP01591	MANGUERA DE SUMINISTRO BLU

N°	Código	Descripción
6	SP01590	MANGUERA DE SUMINISTRO ROJA
7	SP00406	TUERCA ANULAR DE FIJACIÓN
8	SP02400	ASA
9	SP02917	SET DE FIJACIÓN
10	SP02570	JUNTAS Y ANILLOS ANTIFRICCIÓN

 El presente diseño, de conformidad con la legislación vigente, no puede hacerse público ni reproducirse sin la autorización por escrito de GESSI S.p.A. Copyright GESSI S.p.A.