GESSI

60471

date de validité
≥ 01/2020



GPF60471000000G000

INEDITO

Mitigeur monocommande à bec pivotant.

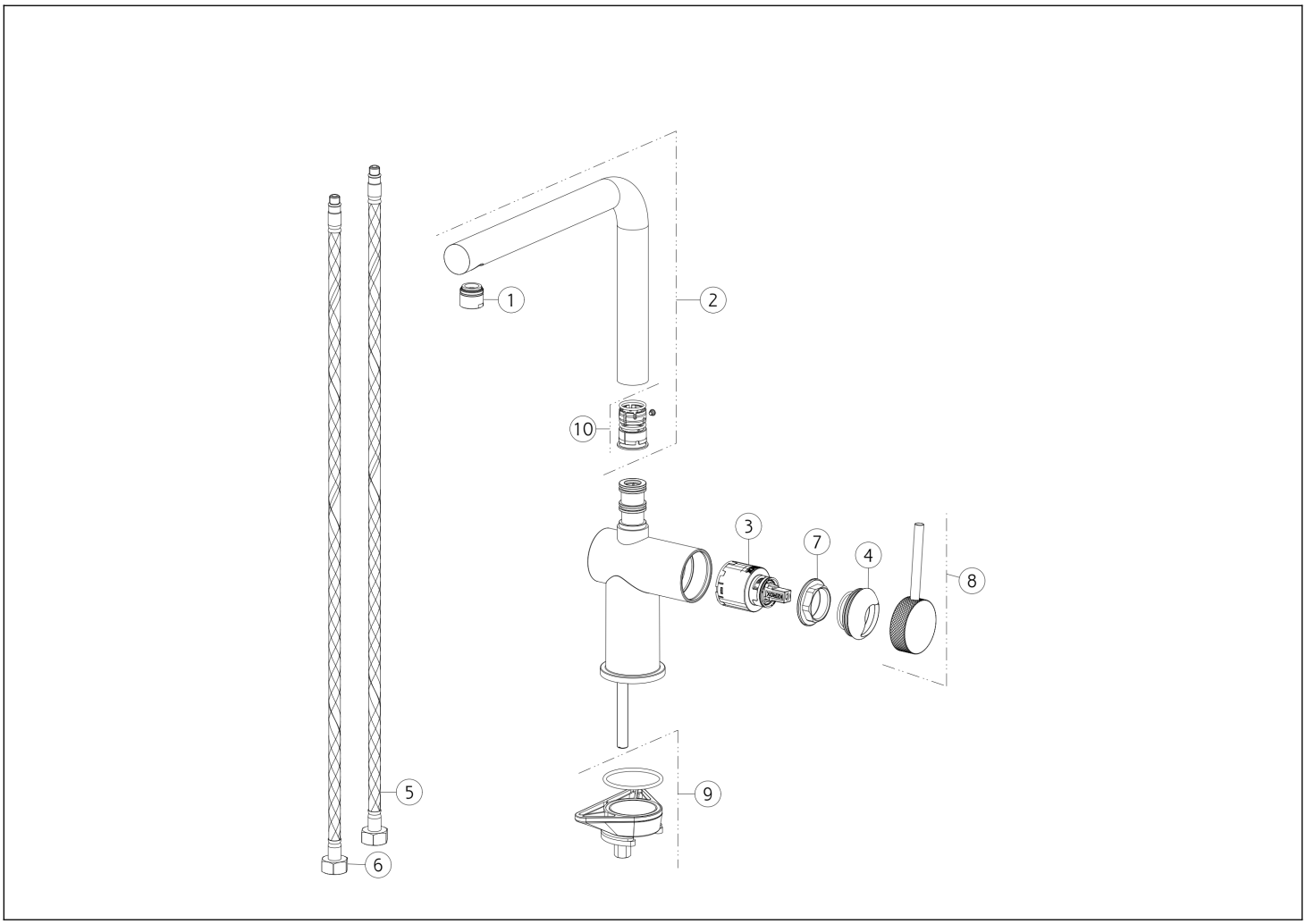

N°	Code	Description
1	SP00437	AÉRATEUR COMPLET
2	SP02579	BEC COMPLET
3	SP00902	CARTOUCHE
4	SP03280	BAGUE DE FINITION
5	SP01591	TUYAU D'ALIMENTATION BLU

N°	Code	Description
6	SP01590	TUYAU D'ALIMENTATION ROUGE
7	SP00406	BAGUE DE FIXATION
8	SP02400	MANCHE
9	SP02917	KIT DE FIXATION
10	SP02570	JOINTS ET BAGUES ANTI-FRICTION

Gessi S.p.A. Parco Gessi, 13037 Serravalle Sesia (Vercelli) Italie Tél. +39 0163 454111 Fax. +39 0163 453150 - www.gessi.com - gessi@gessi.it Conformément à la loi, le présent dessin ne peut être rendu public ni reproduit sans l'autorisation écrite de GESSI S.p.A. Copyright GESSI S.p.A.