GESSI

60478

data di validità
≥ 10/2020



GPF6047800000G000

INEDITO

Miscelatore lavello monocomando girevole con doccetta estraibile doppio-getto.

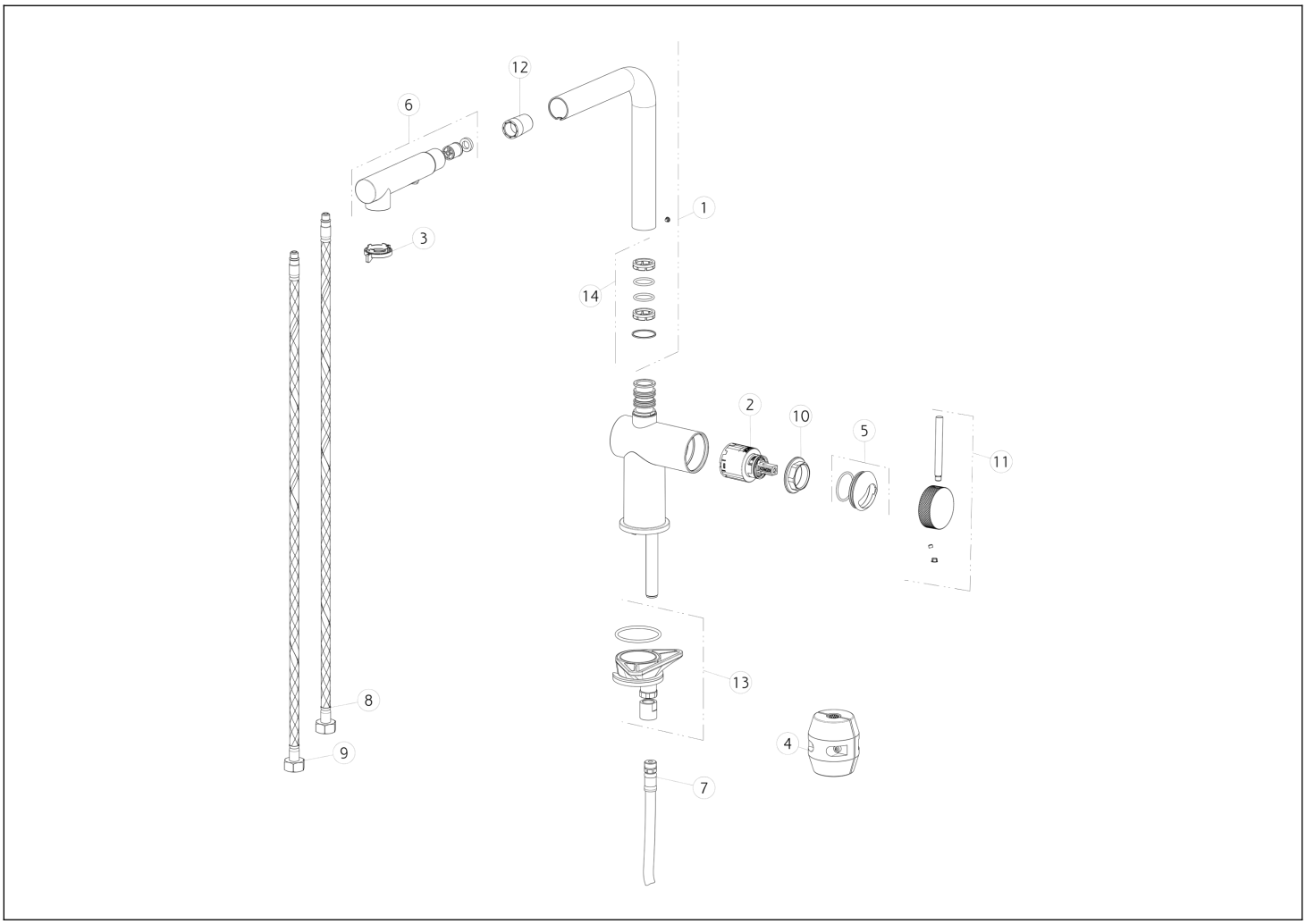

N°	Codice	Descrizione
1	SP02580	CANNA COMPLETA
2	SP02285	CARTUCCIA
3	SP00448	CHIAVE
4	SP00680	CONTRAPPESO
5	SP02859	COPRIGHIERA
6	SP03135	DOCCETTA
7	SP01677	FLESSIBILE

N°	Codice	Descrizione
8	SP03016	FLESSIBILE ALIMENTAZIONE BLU
9	SP03017	FLESSIBILE ALIMENTAZIONE ROSSO
10	SP00406	GHIERA SERRAGGIO CARTUCCIA
11	SP02400	MANIGLIA
12	SP02575	RACCORDO
13	SP02857	SET DI FISSAGGIO
14	SP02577	SET GUARNIZIONI E ANTIFRIZIONE

Gessi S.p.A. Parco Gessi, 13037 Serravalle Sesia (Vercelli) Italia Tel.+39 0163 454111 Fax.+39 0163 453150 - www.gessi.com - gessi@gessi.it Il presente disegno a termine di legge non puo' essere reso pubblico o riprodotto senza l'autorizzazione scritta della GESSI S.p.A. copyright GESSI S.p.A.