GESSI

60571

GPF60571000000G000

INEDITO

Gültigkeitsdatum
≥ 04/2025



Einhebelmischer mit Filterwasserfunktion. Zur Kombination mit dem Filtrationskit 01595.

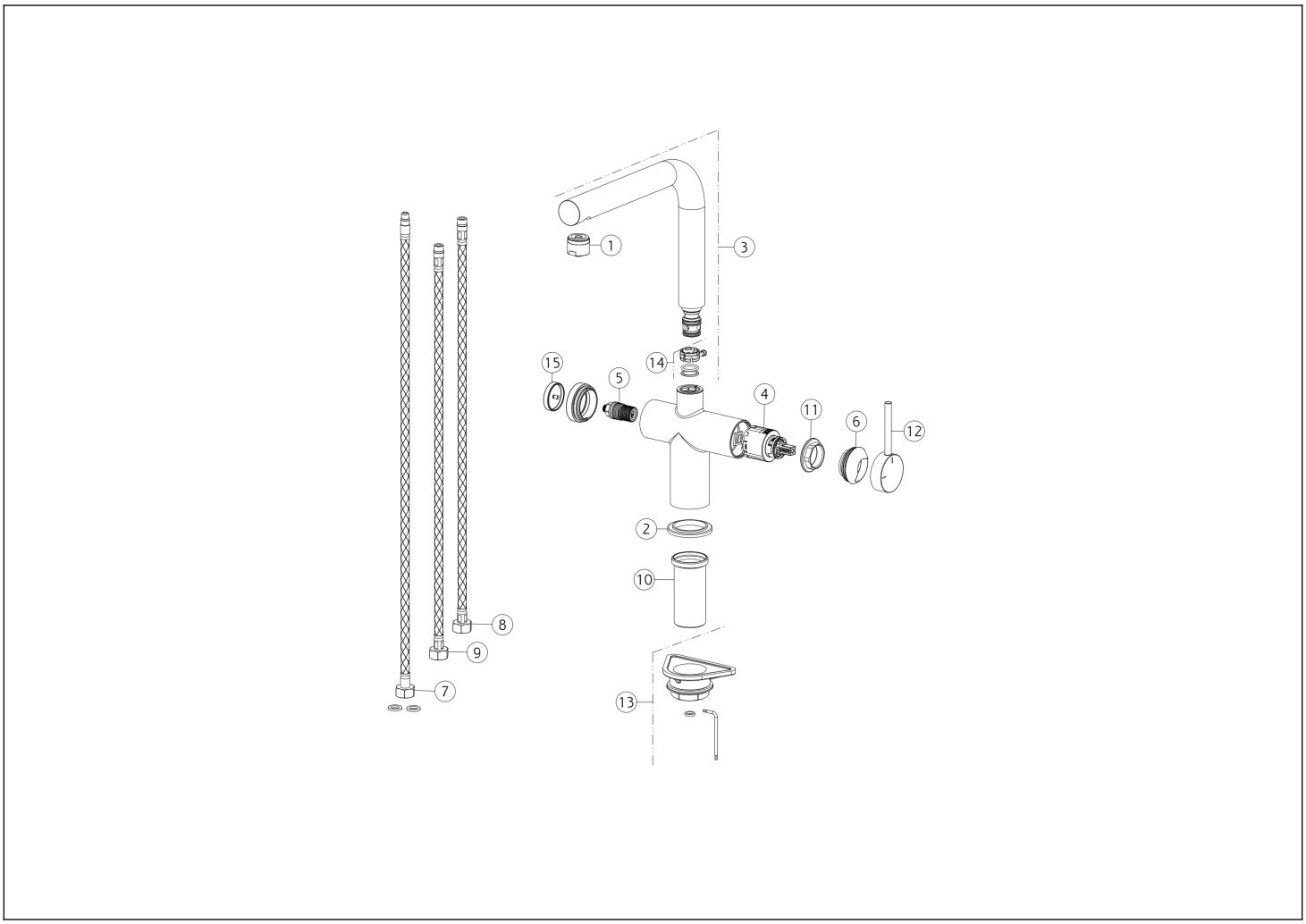

N°	Code	Beschreibung
1	SP04893	LUFTSPRUDLER
2	SP00168	ARMATUR-SOCKEL
3	SP05100	AUSLAUF
4	SP00902	KARTUSCHE
5	SP05101	KLICKER-KARTUSCHE
6	SP03280	KARTUSCHENMUTTER-ABDECKUNG
7	SP02916	BRAUSESCHLAUCH
8	SP03354	FLEX-SCHLAUCH BLAU

N°	Code	Beschreibung
9	SP03355	FLEX-SCHLAUCH ROT
10	SP04899	GEWINDESCHAFT
11	SP00406	KARTUSCHENMUTTER
12	SP02860	GRIFF
13	SP04371	BEFESTIGUNGSSET
14	SP05099	DICHTUNGSSET
15	SP05500	DRUCKERKNOPF

Gessi S.p.A. Parco Gessi, 13037 Serravalle Sesia (Vercelli) Italien Tel. +39 0163 454111 Fax. +39 0163 453150 - www.gessi.com - gessi@gessi.it Die vorliegende Zeichnung darf ohne schriftliche Genehmigung der GESSI S.p.A. nicht veröffentlicht oder vervielfältigt werden. Copyright GESSI S.p.A.