GESSI

60572

GPF6057200000G000

INEDITO

Gültigkeitsdatum
≥ 04/2025



Einhebelmischer mit Schwenkarm und Auszugsbrause mit 1 Strahlfunktion, mit Filterwasserfunktion. Zur Kombination mit dem Filtrationskit 01595.

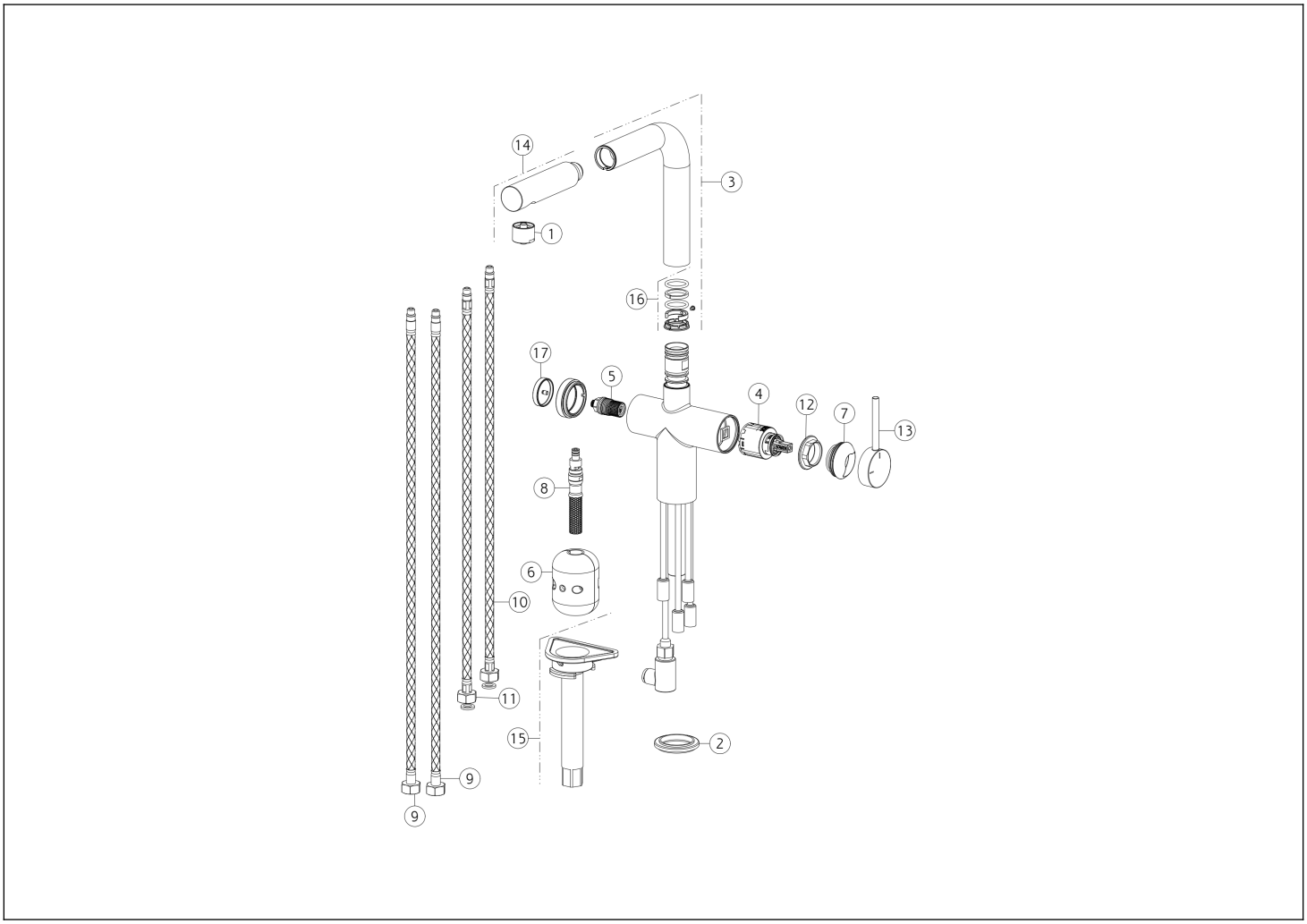

N°	Code	Beschreibung
1	SP05680	LUFTSPRUDLER
2	SP00168	ARMATUR-SOCKEL
3	SP00447	AUSLAUF
4	SP00902	KARTUSCHE
5	SP05101	KLICKER-KARTUSCHE
6	SP04898	GEWICHT
7	SP03280	KARTUSCHENMUTTER-ABDECKUNG
8	SP04897	BRAUSESCHLAUCH
9	SP02916	BRAUSESCHLAUCH

N°	Code	Beschreibung
10	SP01284	FLEX-SCHLAUCH BLAU
11	SP01285	FLEX-SCHLAUCH ROT
12	SP00406	KARTUSCHENMUTTER
13	SP02860	GRIFF
14	SP04895	HANDBRAUSE
15	SP04896	BEFESTIGUNGSSET
16	SP00909	DICHTUNGSSET
17	SP05500	DRUCKERKNOPF

Gessi S.p.A. Parco Gessi, 13037 Serravalle Sesia (Vercelli) Italien Tel. +39 0163 454111 Fax. +39 0163 453150 - www.gessi.com - gessi@gessi.it Die vorliegende Zeichnung darf ohne schriftliche Genehmigung der GESSI S.p.A. nicht veröffentlicht oder vervielfältigt werden. Copyright GESSI S.p.A.