GESSI

60620

date de validité
≥ 06/2023



GPF6062000000G000

VENTI20

Mitigeur monocommande à bec pivotant.

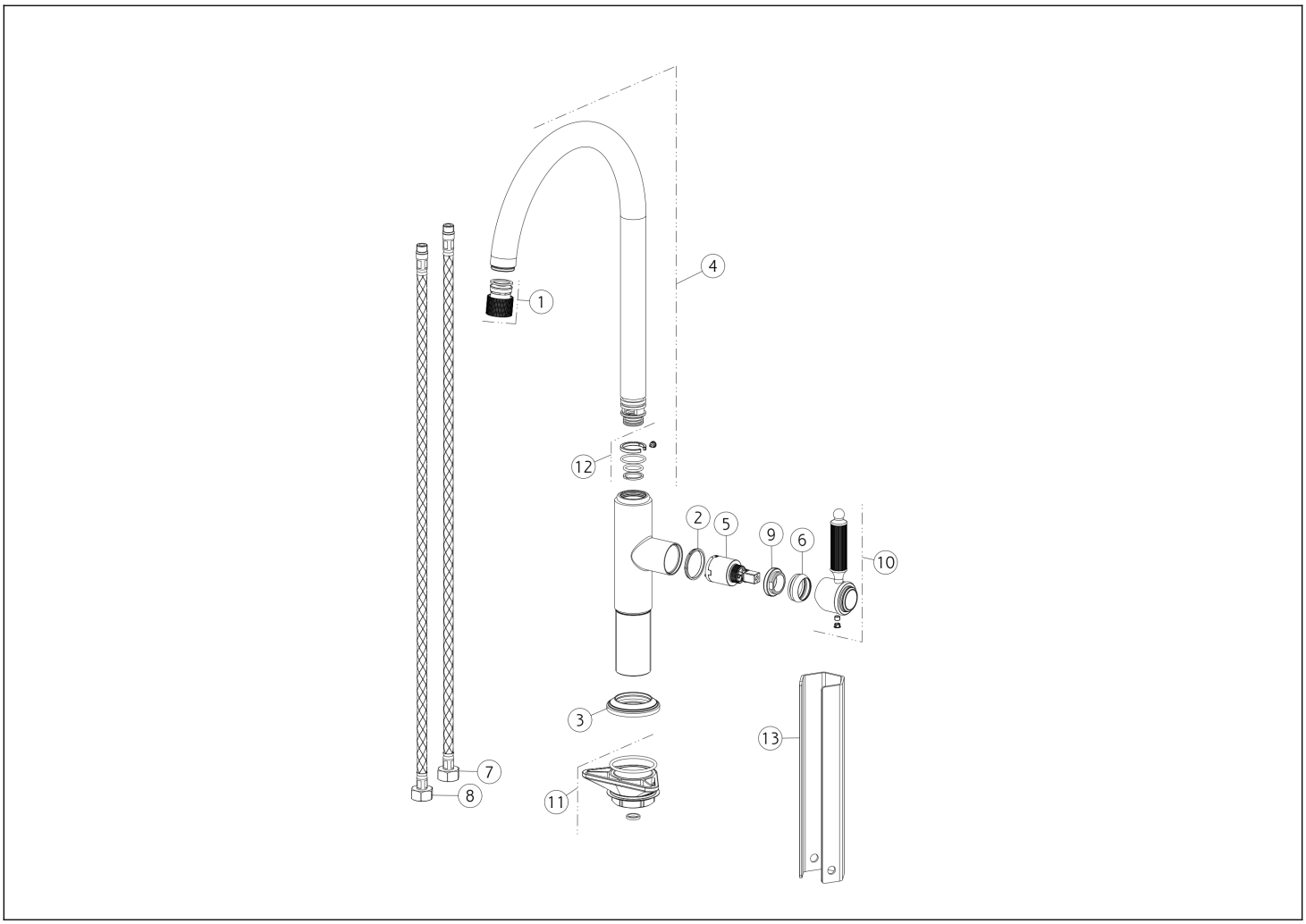

N°	Code	Description
1	SP04342	AÉRATEUR COMPLET
2	SP00768	ANNEAU INDICATEUR
3	SP04503	BASE
4	SP04502	BEC COMPLET
5	SP01210	CARTOUCHE
6	SP00287	BAGUE DE FINITION
7	SP01306	TUYAU D'ALIMENTATION BLU

N°	Code	Description
8	SP01307	TUYAU D'ALIMENTATION ROUGE
9	SP00289	BAGUE DE FIXATION
10	SP04504	MANCHE
11	SP00462	KIT DE FIXATION
12	SP00603	JOINTS ET BAGUES ANTI-FRICTION
13	SP00687	OUTIL SPÉCIAL

Gessi S.p.A. Parco Gessi, 13037 Serravalle Sesia (Vercelli) Italie Tél. +39 0163 454111 Fax. +39 0163 453150 - www.gessi.com - gessi@gessi.it Conformément à la loi, le présent dessin ne peut être rendu public ni reproduit sans l'autorisation écrite de GESSI S.p.A. Copyright GESSI S.p.A.